Ogólna instrukcja montażu
spłuczki podtynkowej
do inteligentnych misek WC
TYP: S2003

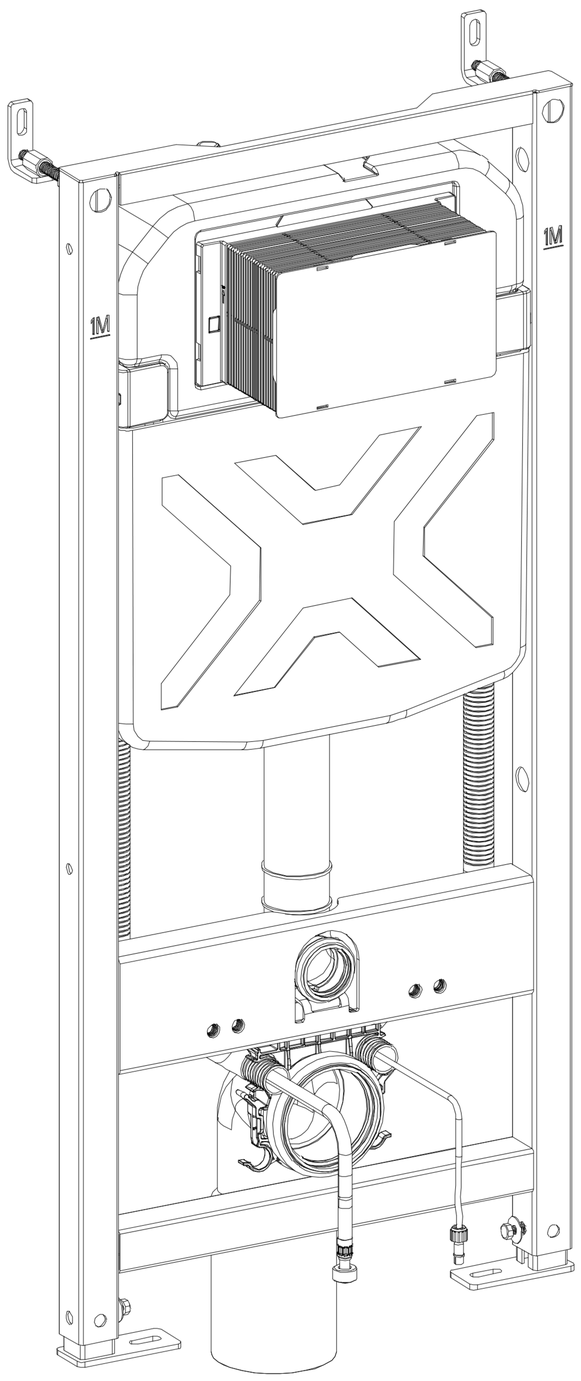

Dziękujemy Państwu za zakup naszego stelaża podtynkowego. Aby Państwa produkt działał jak najlepiej i aby zagwarantować jego żywotność, prosimy o uważne zapoznanie się z niniejszą instrukcją przed jego użyciem.

1. Charakterystyka produktu

Średnica przyłącza wodociągowego	G1/2"(DN15)
Stosowane ciśnienie wody	0,02-0,8 MPa
Stosowana temperatura wody	5°C-45°C
Wydajność spłukiwania (objętość)	Pełne spłukanie 6 l, półspłukanie 4 l, automatyczne spłukiwanie (objętość można dostosować za pomocą zaworu dopływowego i odpływowego)

2. Specyfikacje (mm)

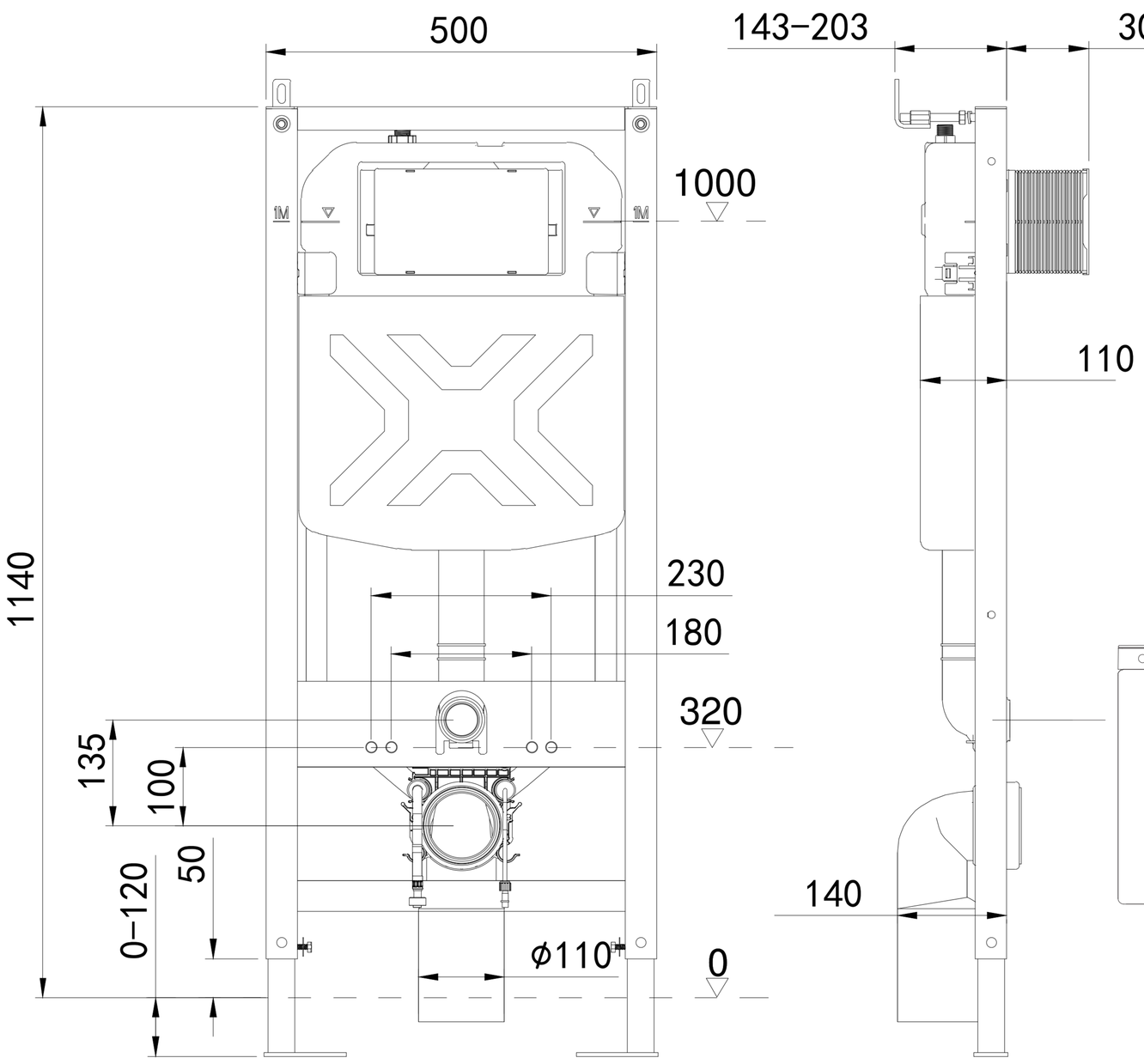

Proszę pamiętać: produkt należy zainstalować przed ułożeniem płytek. Przed przystąpieniem do prac montażowych proszę upewnić się co do miejsca montażu, a po zakończeniu prac proszę sprawdzić poziom i narysować jego linię na ścianie montażowej. Produkt instaluje się na wysokości montażowej odpowiadającej linii zerowej.

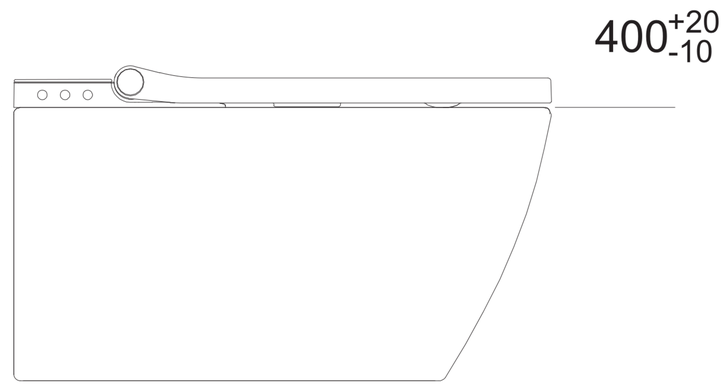

Proszę zapisać numer zakupionego modelu i zachować instrukcję montażu do wykorzystania w przyszłości.
Ze względów bezpieczeństwa oraz dla ułatwienia montażu i wymiany zaleca się korzystanie z następujących narzędzi:

3. Części składowe

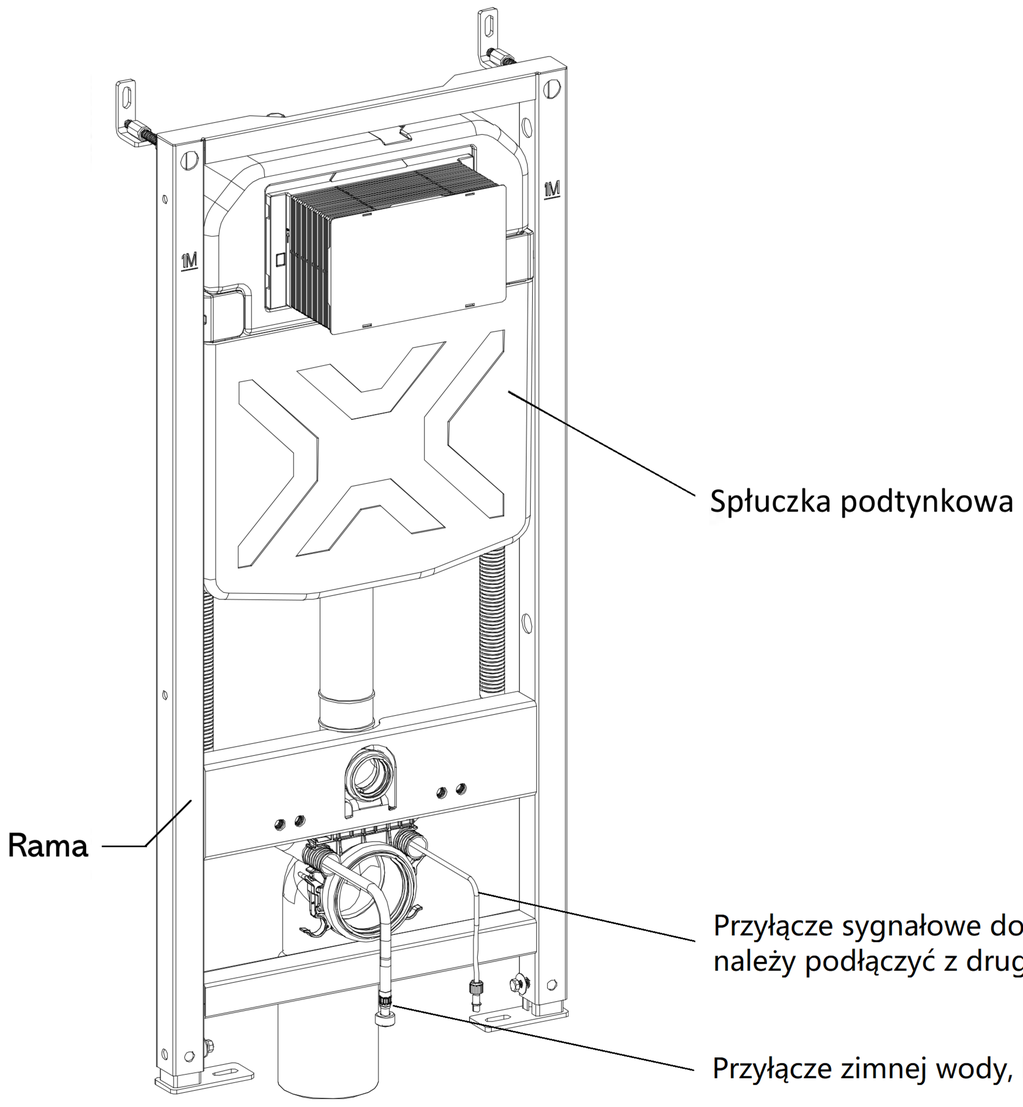

Lista części składowych

A. Obejma (X1)
B. Część śruby (X2)
C. Nakrętka ślepa (X2)
D. Kotwica rozporowa (X4)
E. Ekran panelu (X1)
F. Rura odpływowo-spustowa (X1)
G. Rura prosta (X1)
H. Rura prosta (X1)
I. Korek do rury prostej (X1)
J. Korek do rury odpływowo-spustowej (X1)

Ilustracje mają charakter wyłącznie informacyjny

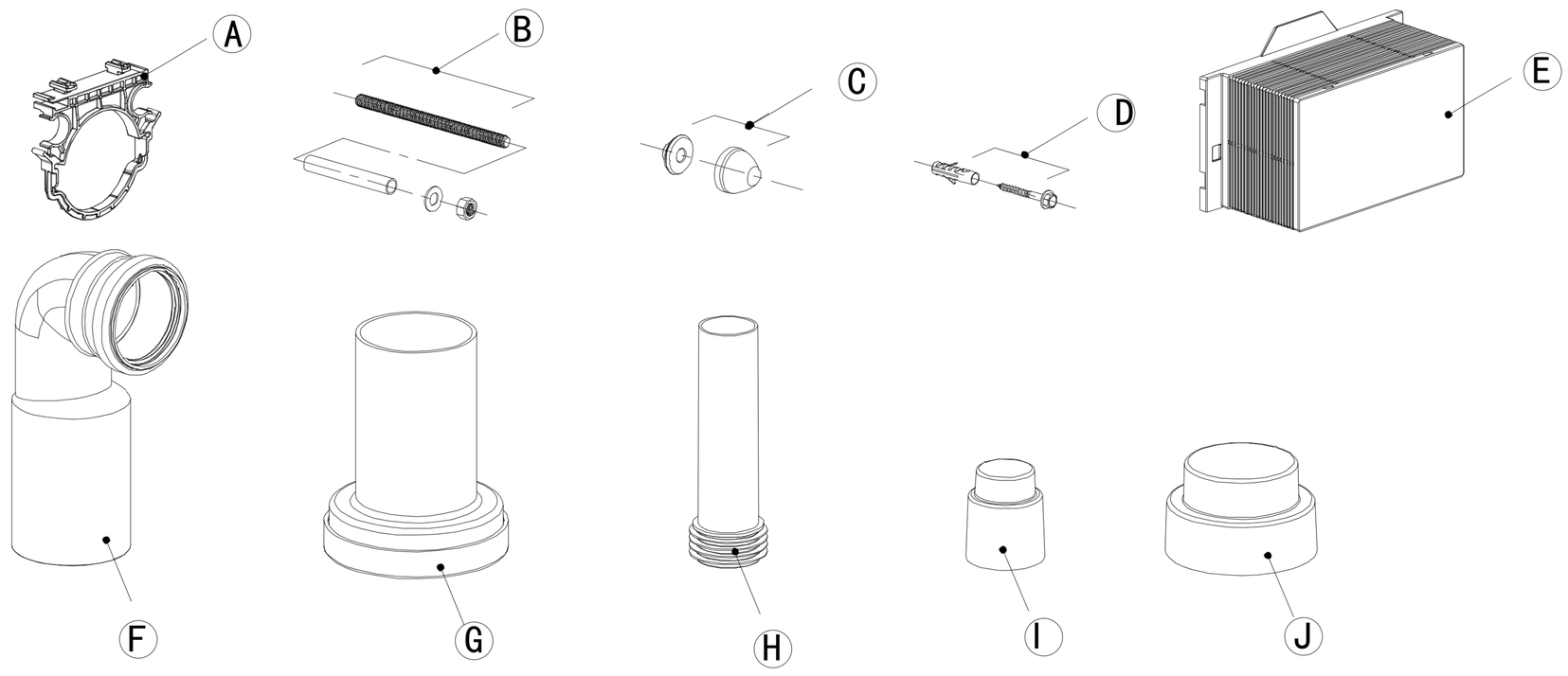

4. Środki ostrożności

1) Proszę upewnić się, że dostarczono wszystkie części. W przypadku braku jakiejkolwiek części, proszę skontaktować się z naszym centrum obsługi klienta wystarczająco szybko. Powyższe zdjęcia mają wyłącznie charakter poglądowy. Należy zapoznać się z rzeczywistymi egzemplarzami.
2) W celu uniknięcia urazów ciała lub uszkodzeń sprzętu, należy uważnie przeczytać poniższe instrukcje i postępować zgodnie z nimi krok po kroku w celu przeprowadzenia montażu sprzętu.
3) Ze względu na ciągłe prace rozwojowe nad naszymi produktami, mogą one ulec zmianie bez uprzedzenia. Rysunki zawarte w niniejszej instrukcji stanowią jedynie schematy i dlatego prosimy odnosić się do produktu faktycznie otrzymanego.
4) Nie ponosimy odpowiedzialności za jakiekolwiek usterki spowodowane użyciem części innych firm.
5) Należy upewnić się, że odległość między otworem dopływowym a otworem odpływowym ceramicznej miski WC, tj. wymiar H, jest zgodna z wymiarami 135 przewidzianymi dla tego produktu.
   - Jeśli zmierzona wartość wynosi 135 ± 5, wymagania montażowe zostały spełnione i można przystąpić do procedury montażu.
   - Jeśli zmierzona wartość przekracza 135 ± 5, wówczas wymagania montażowe nie zostały spełnione i prosimy niezwłocznie skontaktować się z naszym centrum obsługi klienta.
6) Proszę zmierzyć odległość S od ściennych otworów montażowych ceramicznej miski WC, aby ułatwić montaż wiszących śrub kontrolnych w celu wybrania odpowiednich gwintowanych otworów w żelaznej ramie.

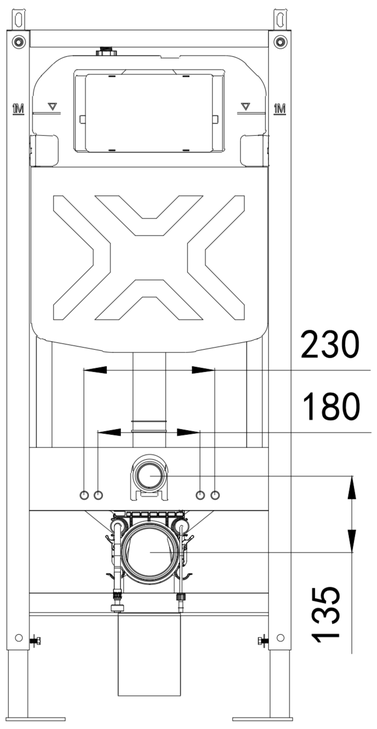

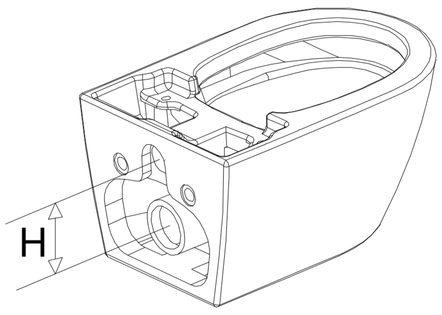

Zwykły rozmiar 135

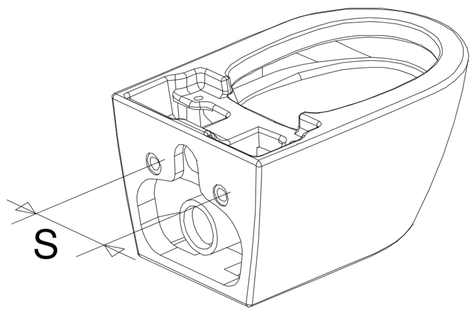

Zwykły rozmiar 180

⚠ Jak pokazano na poniższym rysunku, odległość rury odpływowo-spustowej od ściany, położenie rury odpływowo-spustowej, średnica otworu muszą spełniać wymagania wymiarowe pokazane na rysunku. W przeciwnym razie profesjonalni monterzy muszą dokonać odpowiednich zmian.

⚠ Ten produkt nie posiada różnych specyfikacji złączek – w przypadku, gdy wewnętrzna średnica rury spustowej nie wynosi ⌀ 110, należy wcześniej zwrócić się do specjalisty w celu dokonania właściwego zakupu.

FFL 0 = powierzchnia poziomu posadzki po zakończeniu montażu

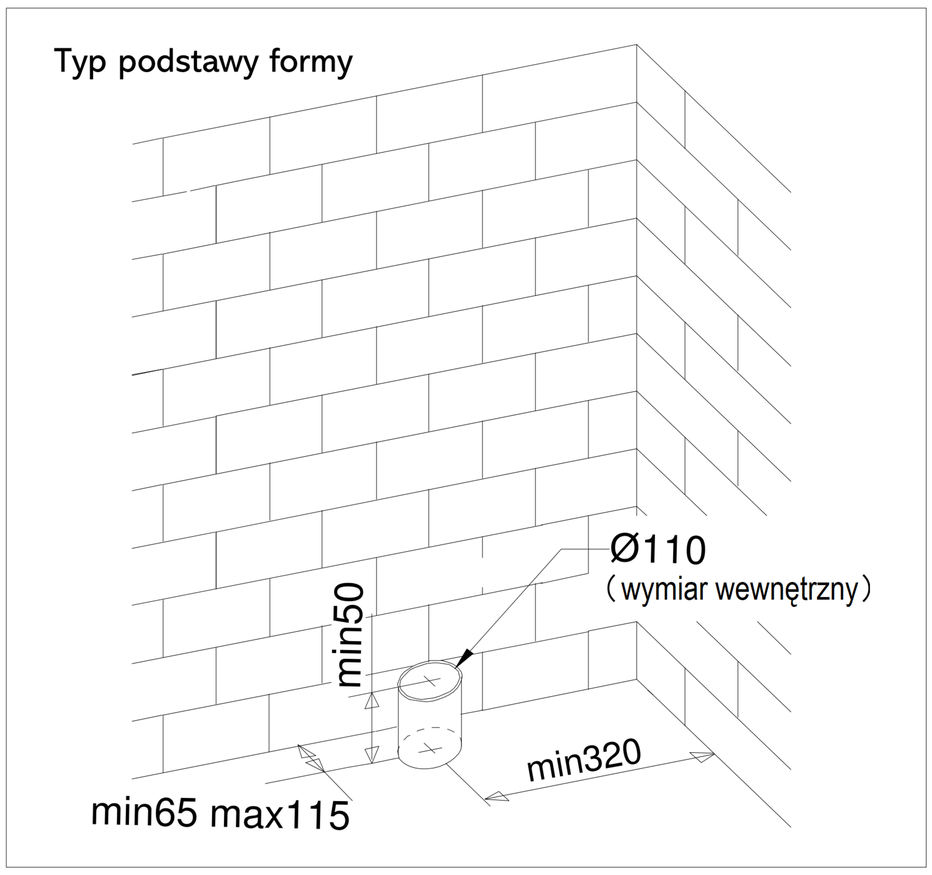

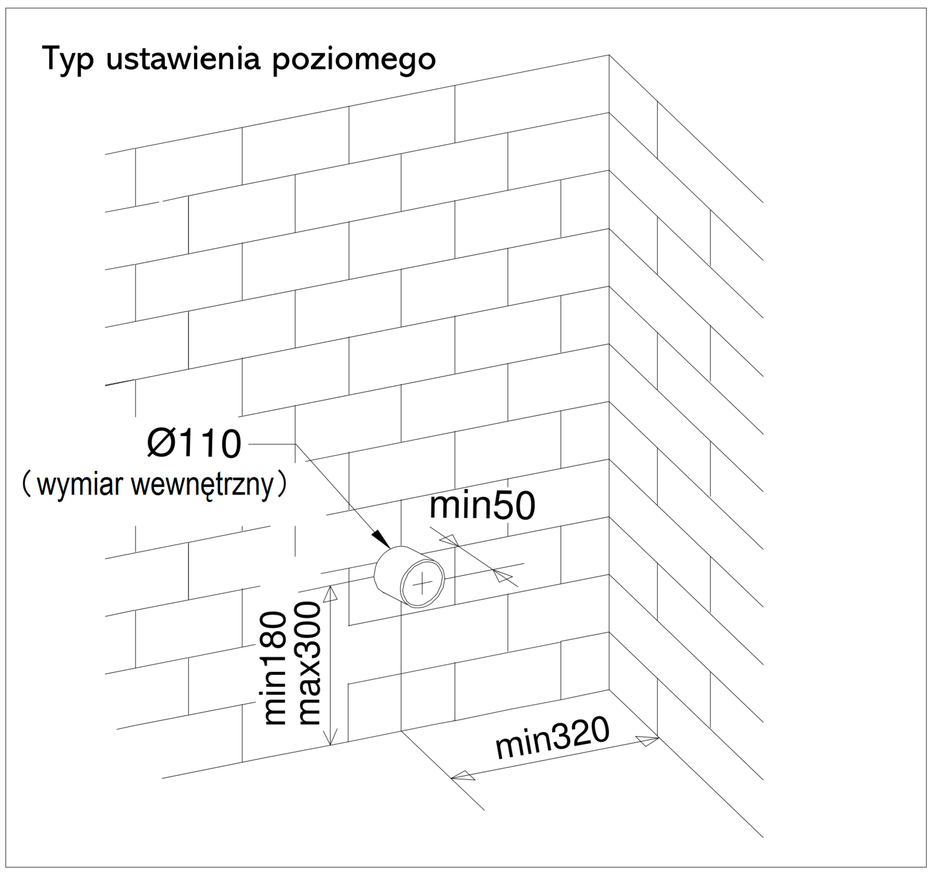

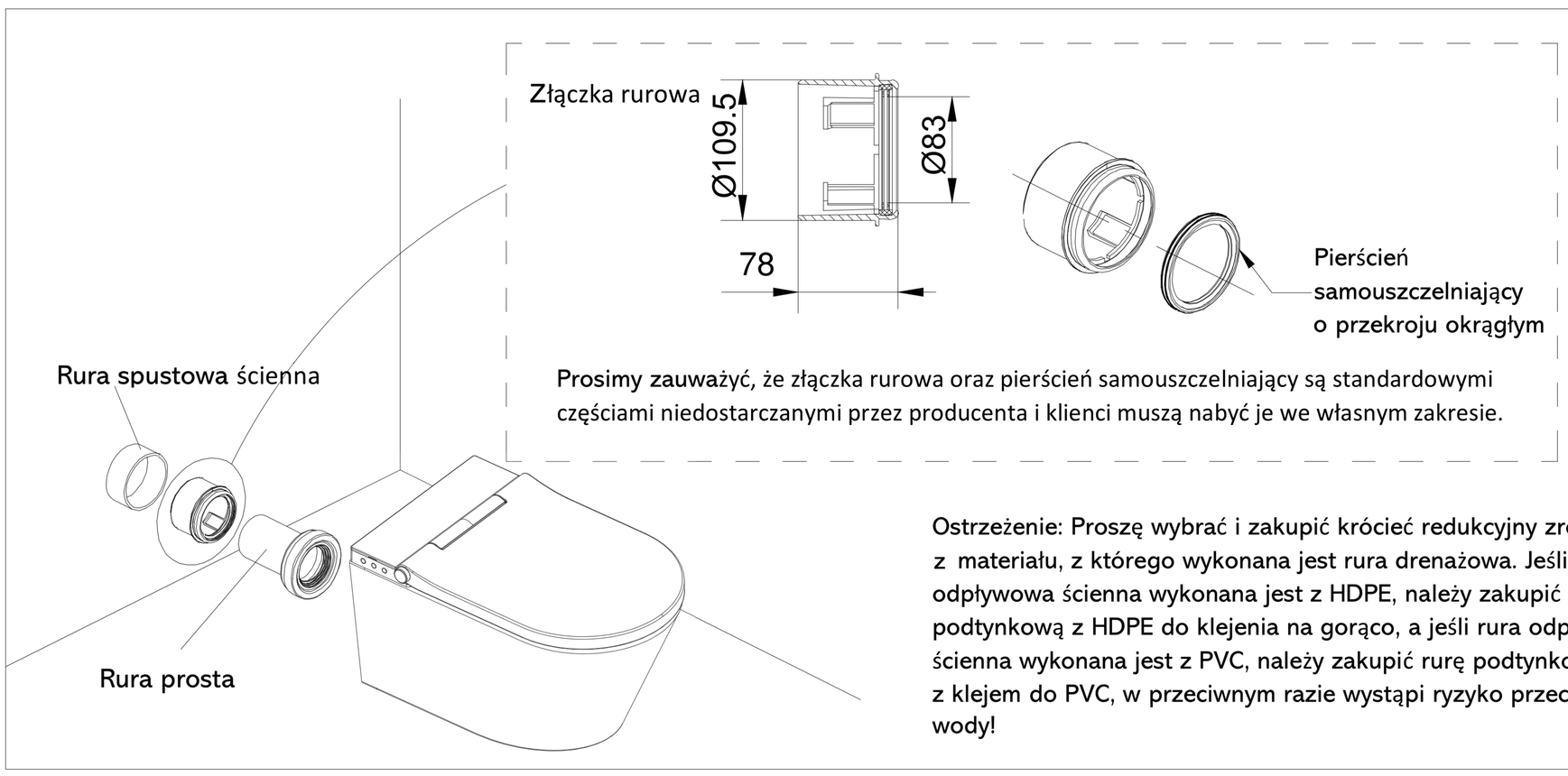

Ostrzeżenie: Proszę wybrać i zakupić króciec redukcyjny zrobiony z materiału, z którego wykonana jest rura drenażowa. Jeśli rura odpływowa ścienna wykonana jest z HDPE, należy zakupić rurę podtynkową z HDPE do klejenia na gorąco, a jeśli rura odpływowa ścienna wykonana jest z PVC, należy zakupić rurę podtynkową z PVC z klejem do PVC, w przeciwnym razie wystąpi ryzyko przeciekania wody!

5. Kroki montażowe – części składowe

1

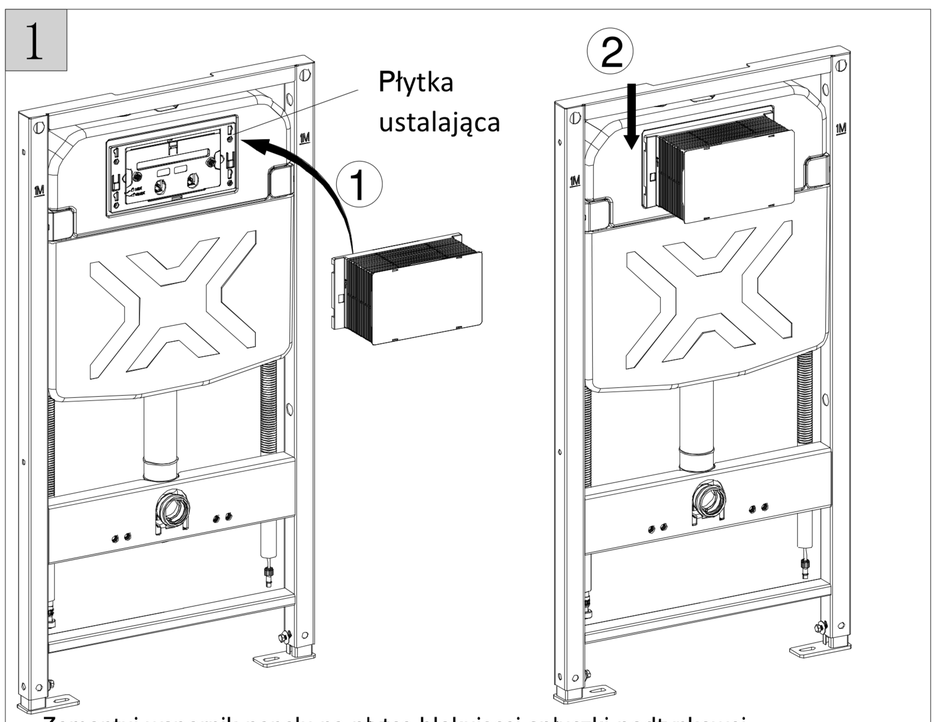

Zamontuj wspornik panelu na płytce blokującej spłuczki podtynkowej
1. Cztery obejmy na wsporniku panelu muszą być wyrównane z otworami „P” w płytce blokującej.
2. Pociągnij w dół, a zaciski zapobiegające odłączeniu wsuną się w otwory wspornika.

2

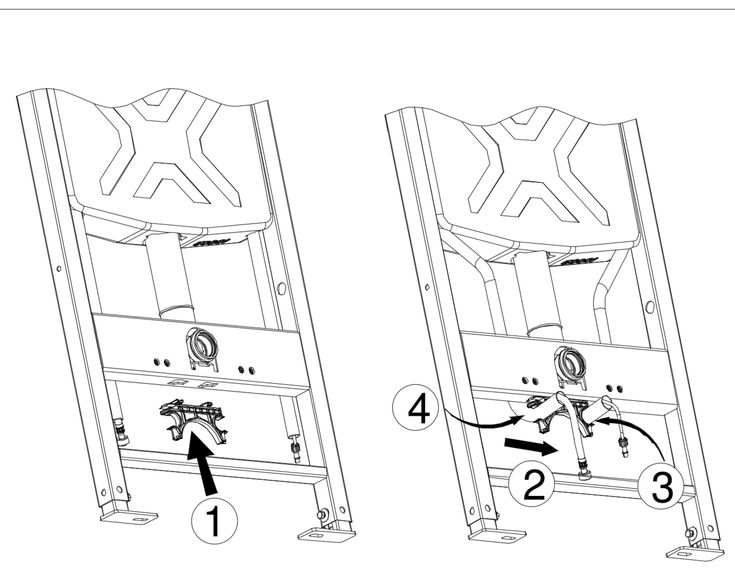

Montaż obejmy rurowej do dolnej części żelaznej ramy
1. Umieść wypustki na obejmie rury w otworach w żelaznej ramie.
2. Mocno wciśnij w kierunku przedstawionym na rysunku, a płytka zabezpieczająca przed wysunięciem na kielichu rury zostanie wsunięta w otwór zatrzaskowy.
3. Zatrzaśnij prawą stronę przewodu giętkiego z kablem sygnałowym w szczelinie typu C uchwytu rury.
4. Zatrzaśnij lewy przewód z rurą w oplocie w szczelinie typu C kielicha rury.

3

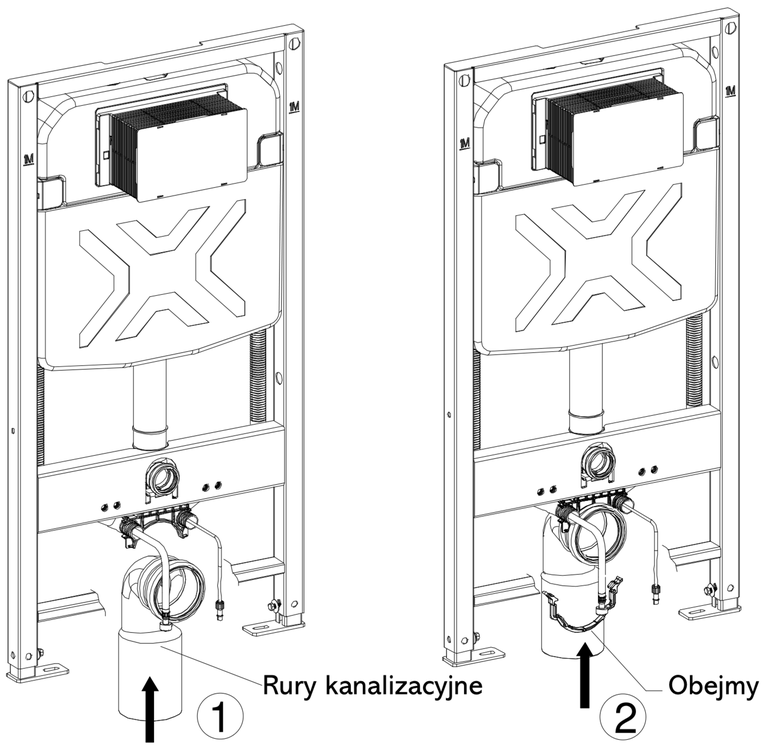

Montaż rury odpływowo-spustowej
1. Obróć szczelinę montażową na rurze wylotowej spustu do zakrzywionej części obejmy rury.
2. Za pomocą obejm rurowych połącz rurę odpływowo-spustową z podstawą obejmy.

4

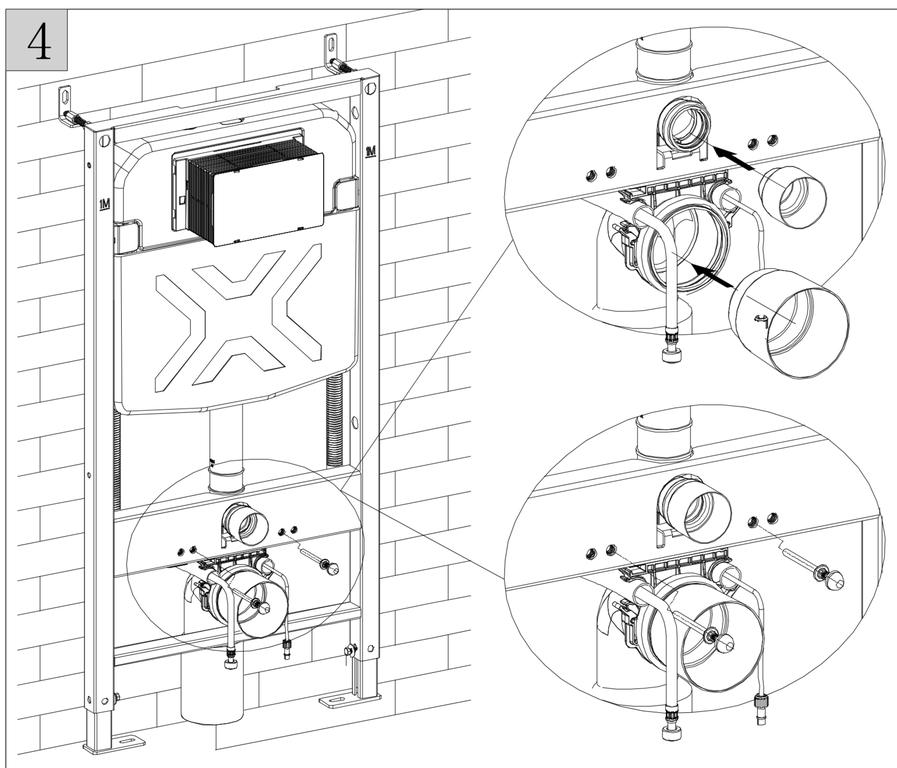

Umieść małą zaślepkę w wylocie rury prostej, a dużą zaślepkę w wylocie rury odpływowej.
Wkręć śruby składowych w żelazną ramę gwintowanych otworów zgodnie z odległością otworów montażowych miski WC, należy złożyć tuleję ochronną śruby, aby zapobiec osadzaniu się szlamu w gwintach śrub, co będzie miało wpływ na montaż miski WC.

6. Kroki montażowe – rama

1

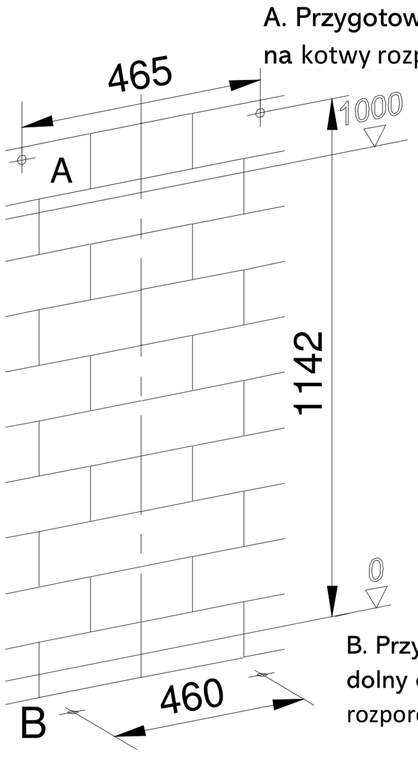

A. Przygotowany dolny ścienny otwór na kotwy rozporowe

B. Przygotowany podłogowy dolny otwór na metalowe kotwy rozporowe

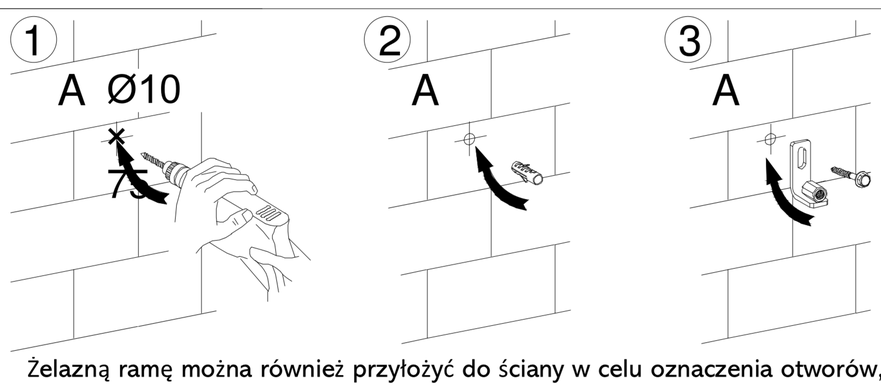

Żelazną ramę można również przyłożyć do ściany w celu oznaczenia otworów, a następnie wywiercić otwory i zamontować plastikowe kotwy rozporowe.

Żelazną ramę można również przyłożyć do ściany. Zaznacz otwory na podłodze, a następnie wywierć otwór i zamontuj metalowe kotwy rozporowe.

2

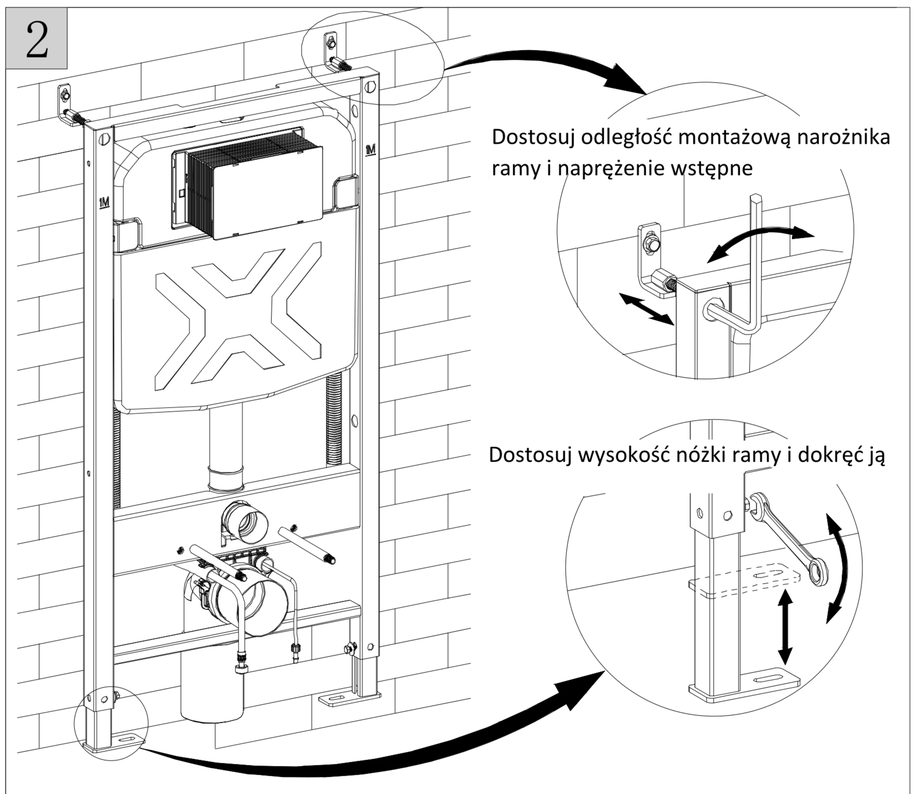

Dostosuj poziom i pion ramy i dokręć ją

3

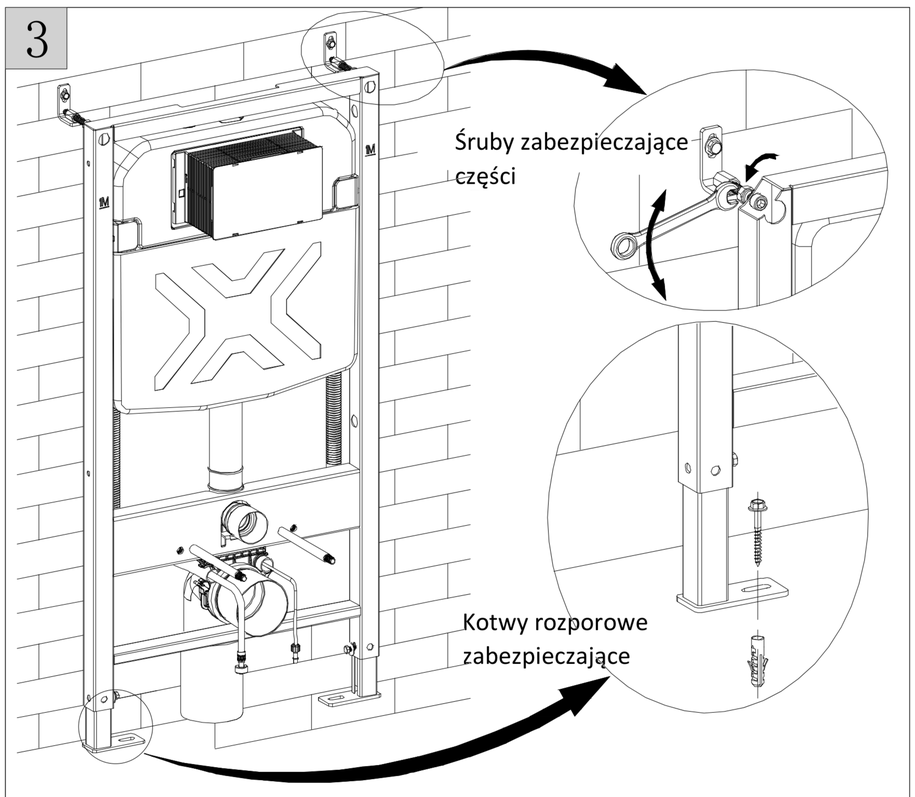

Pełne zabezpieczenie ramy

4

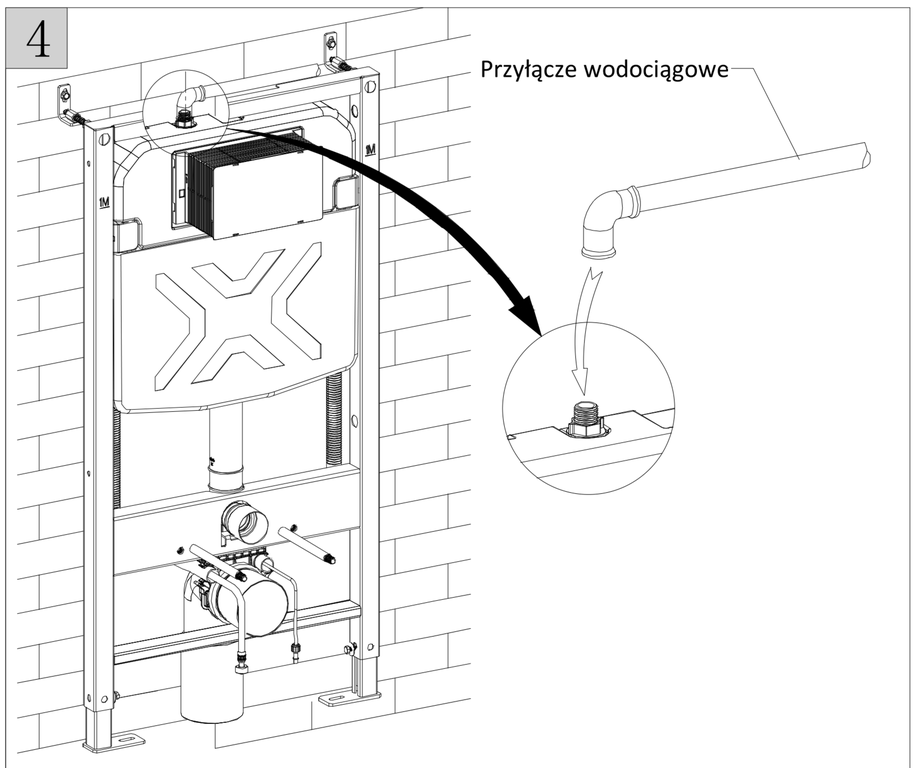

Podłączanie przyłącza wodociągowego

5

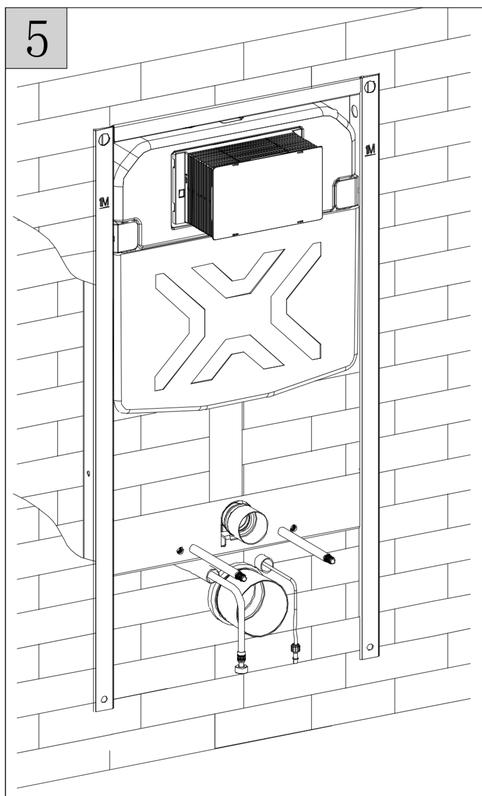

Zabuduj stelaż podtynkowy

6

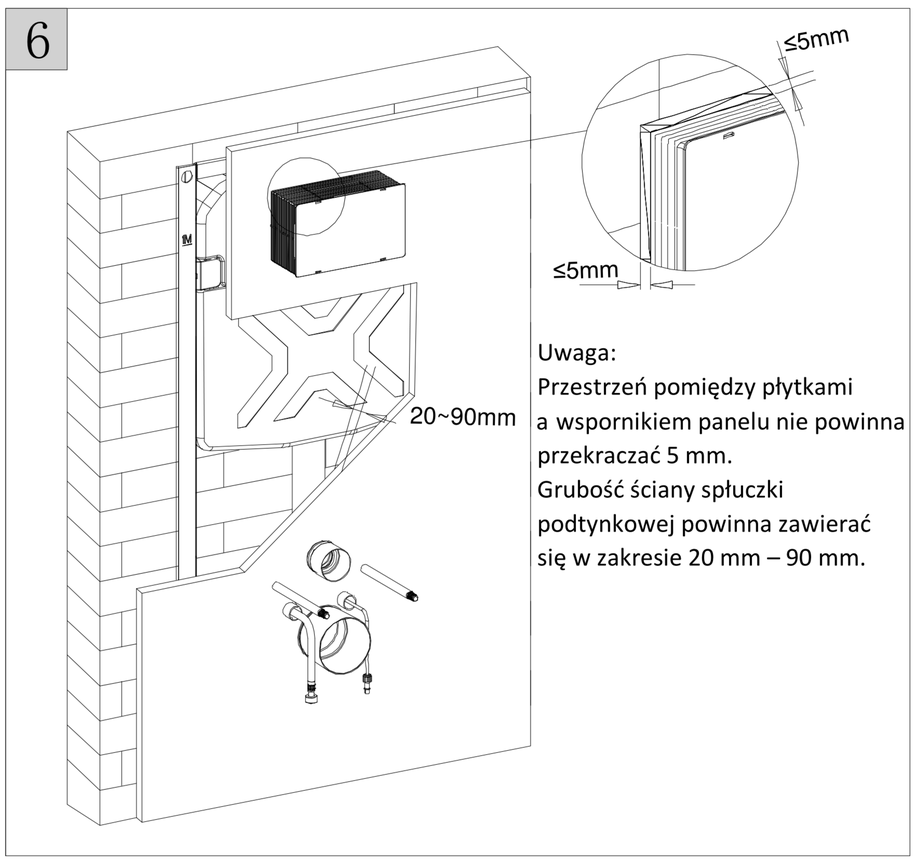

Uwaga:
Przestrzeń pomiędzy płytkami a wspornikiem panelu nie powinna przekraczać 5 mm.
Grubość ściany spłuczki podtynkowej powinna zawierać się w zakresie 20 mm – 90 mm.

7

Rysunek przedstawiający wymiary otworów po postawieniu ściany

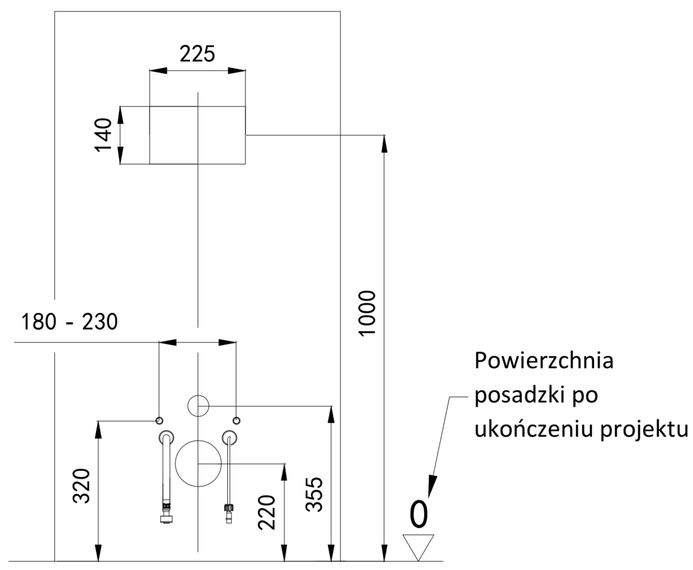

Potwierdź wielkość kluczowych niewiadomych po ukończeniu czynności konstrukcyjnych, aby zapobiec przebudowie ściany w następstwie błędów konstrukcyjnych.

7. Kroki montażowe – panel

1

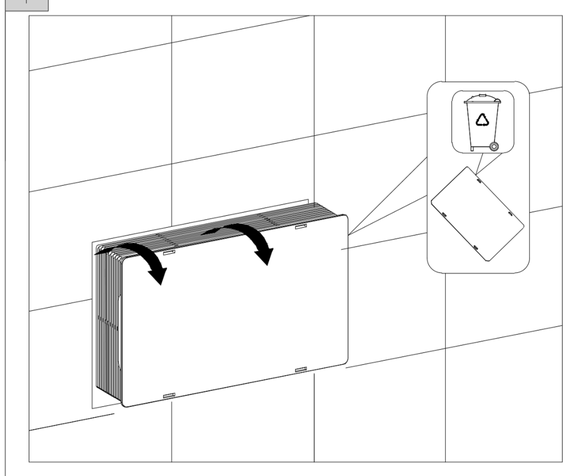

Zdejmij konsolę panelu po zakończeniu układania płytek.

2

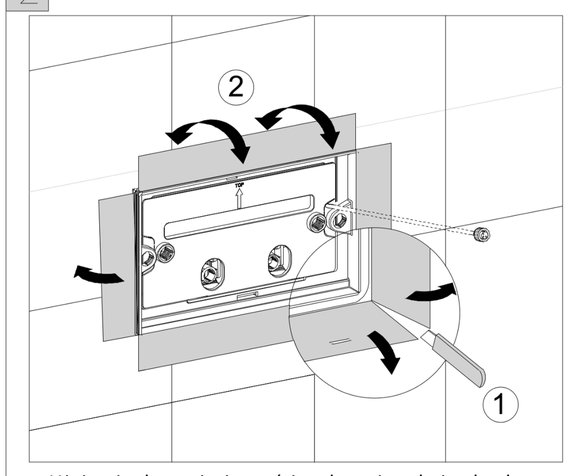

Użyj noża do wycięcia części nad powierzchnią płytek, oderwij nadmiar i wyrzuć go.

3

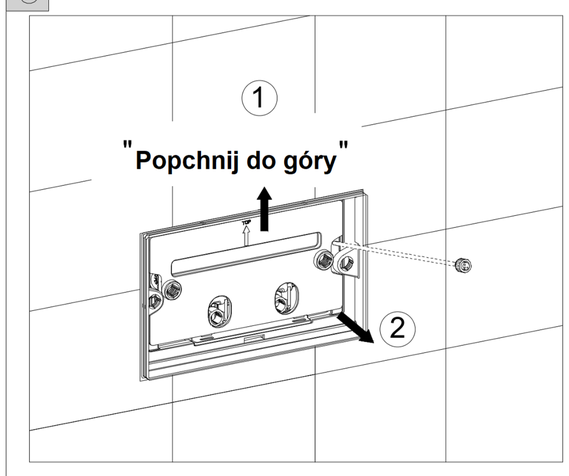

Popchnij ekran do góry i go zdejmij.

4

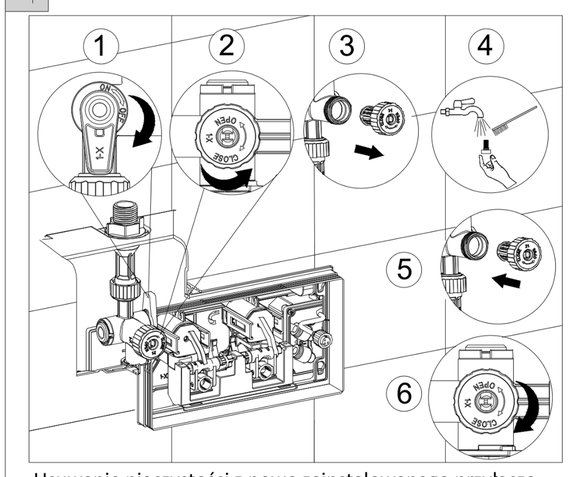

Usuwanie nieczystości z nowo zainstalowanego przyłącza wodociągowego: 1. Zakręć pokrętło dopływu wody. 2. Wykręć filtr. 3. Wyjmij filtr. 4. Przepłucz filtr czystą wodą. 5. Zamontuj filtr. 6. Wkręć filtr i włącz dopływ wody.

5

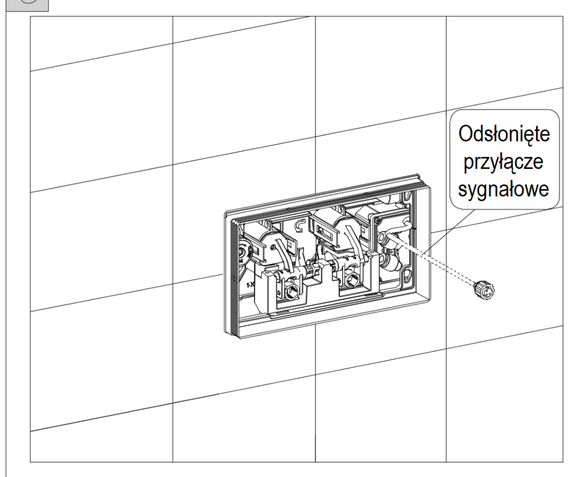

Upewnij się, że przyłącze sygnałowe do funkcji automatycznego spłukiwania z zasilaniem przycisku spłukującego jest odsłonięte.

6

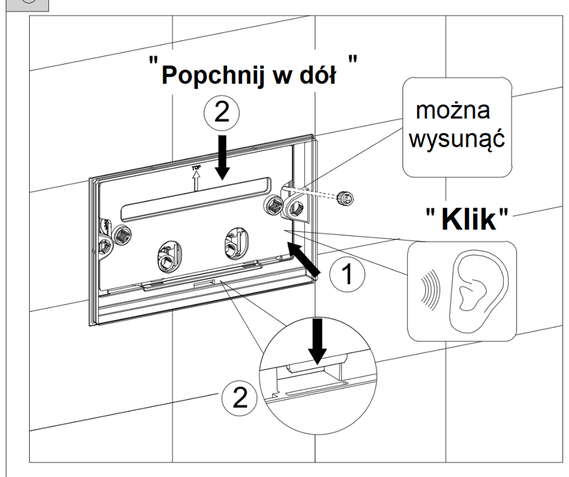

Zamontuj ponownie ekran na konsoli, popchnij ekran w dół, aby upewnić się, że jest szczelnie osadzony – przewody sygnałowe w tym samym czasie muszą być na wierzchu.

7

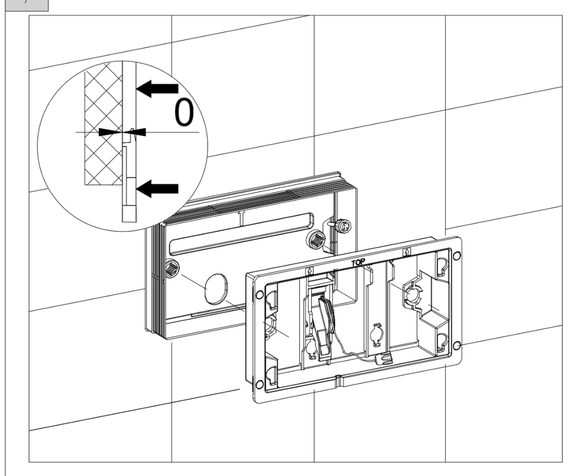

Pociągnij w dół płytkę mocującą i zdejmij ją z panelu, po czym zamontuj ją na ekranie panelu.

8

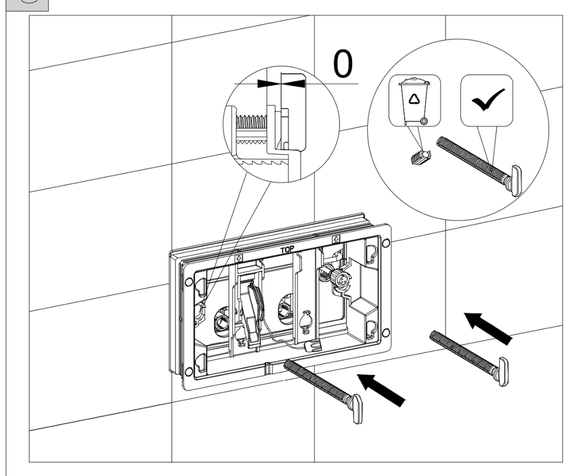

Dostosuj długość śruby łączącej i wsuń ją w otw. montażowe płytki mocującej i ekranu panelu tak, aby szczelina pomiędzy pow. graniczną a początkową pow. montażu wynosiła 0.

9

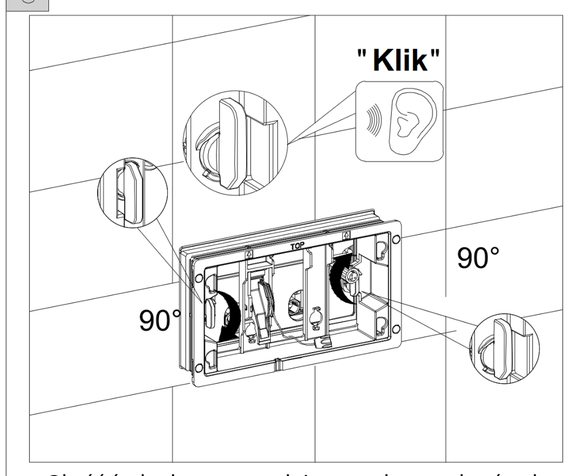

Obróć śrubę łączącą zgodnie ze ruchem wskazówek zegara o 90 st. Dźwięk „kliknięcia" wskazuje prawidłowe przeprowadzenie montażu.

10

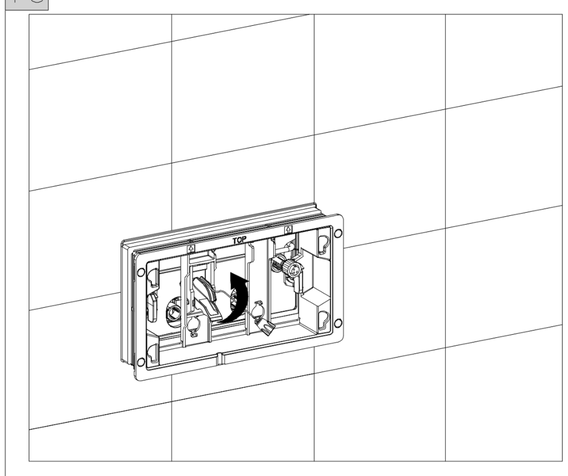

Wciśnij suwak śruby, aby przekręcić go do góry.

11

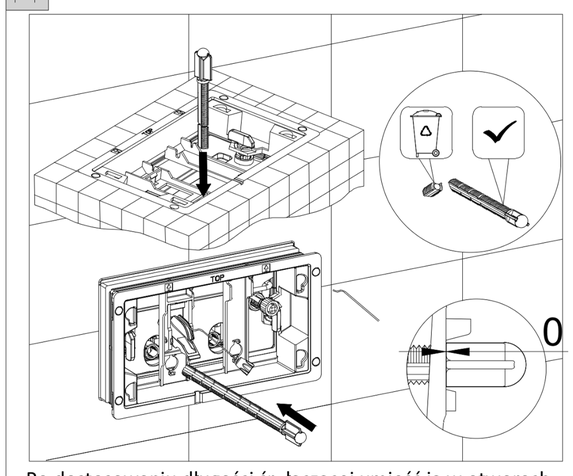

Po dostosowaniu długości śr. łączącej umieść ją w otworach płytki mocującej i tulei łączącej tak, aby szczelina pomiędzy pow. graniczną a początkową pow. montażu wynosiła 0.

12

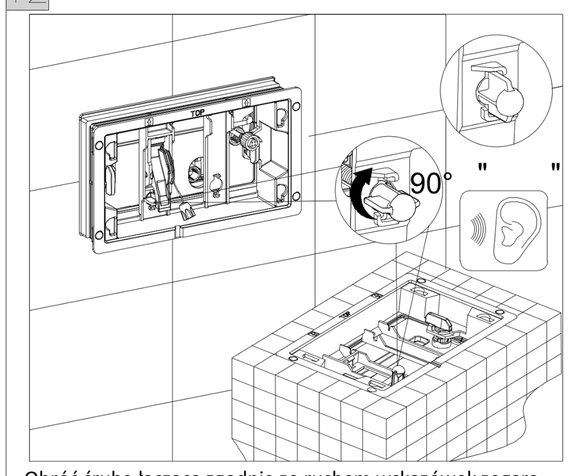

Obróć śrubę łączącą zgodnie ze ruchem wskazówek zegara o 90 st. Dźwięk „kliknięcia" wskazuje prawidłowe przeprowadzenie montażu.

13

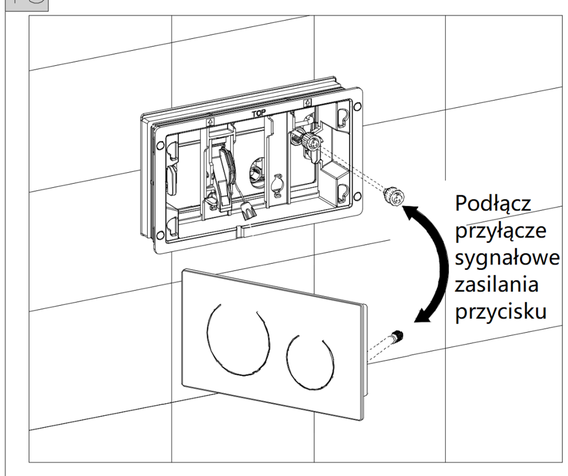

Wyciągnij kabel sygnałowy z panelu i połącz go z kablem sygnałowym na kasecie sterującej.

14

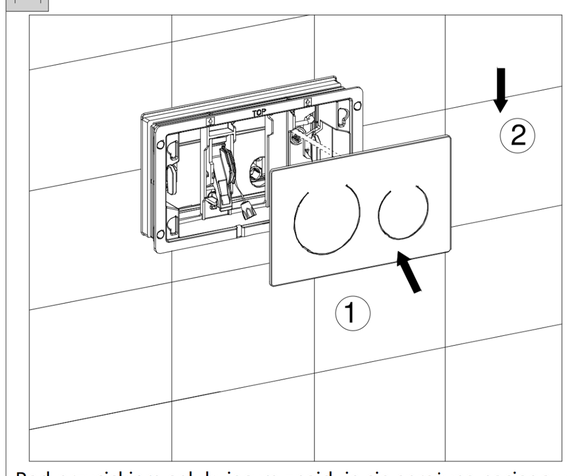

Pod przyciskiem spłukującym znajduje się sprężyna naciągowa, z której można korzystać w celu spłukiwania wody w trakcie awarii prądu. Panel wsuwa się w obudowę, a następnie w dół.

15

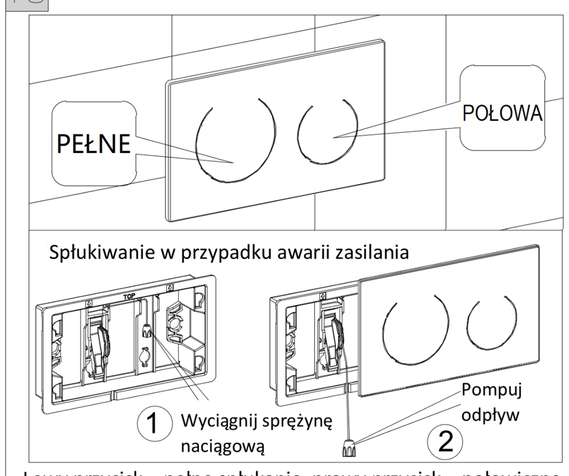

Lewy przycisk – pełne spłukanie, prawy przycisk – połowiczne spłukanie. W przypadku awarii zasilania panel można zdjąć, a w celu spłukania toalety pociągnąć za sprężynę naciągową.

8. Kroki montażowe – wisząca miska WC

1

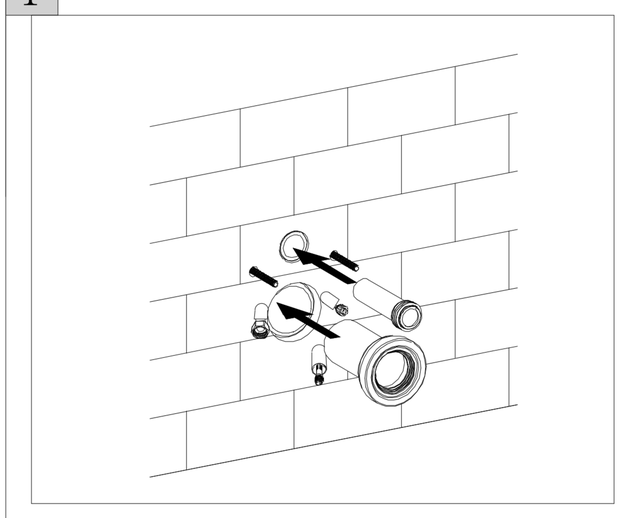

Wprowadź prostą rurę i rurę odpływowo-spustową do odpowiednich otworów.

2

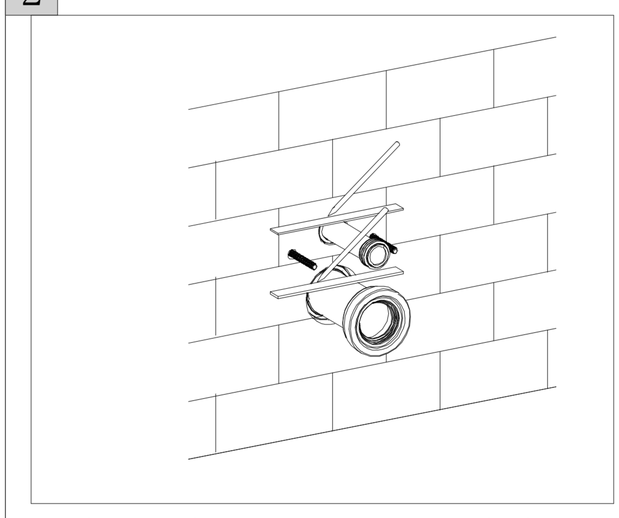

Narysuj linię znacznikową na rurze, przyjmując za punkt odniesienia ścianę.

3

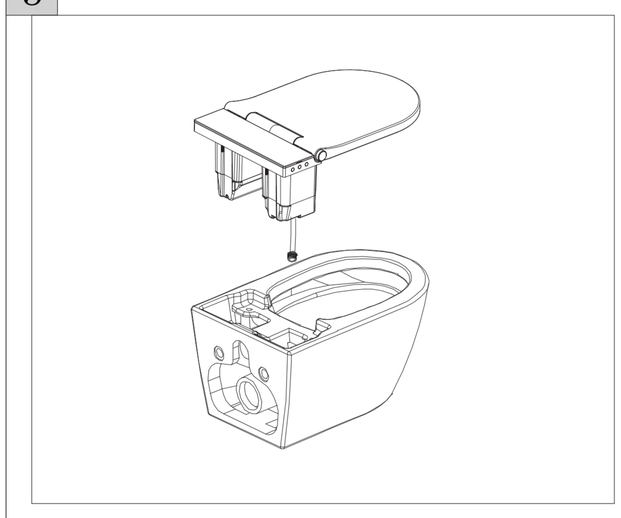

Oddziel górny korpus urządzenia od części ceramicznej.

4

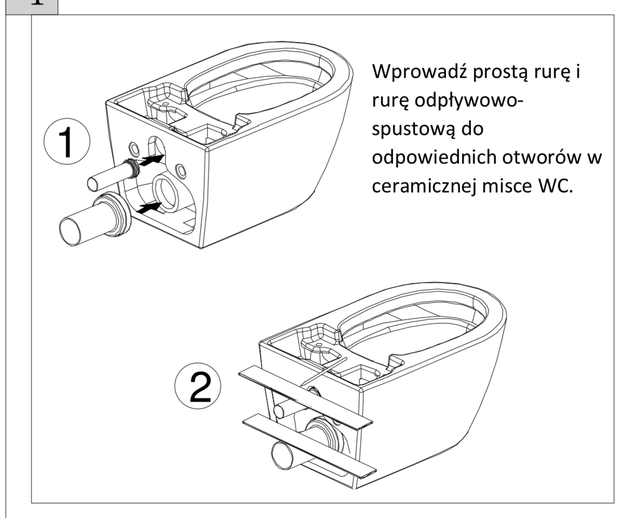

Wprowadź prostą rurę i rurę odpływowo-spustową do odpowiednich otworów w ceramicznej misce WC.

Zaznacz linię na rurze, przyjmując za punkt odniesienia czoło części ceramicznej.

5

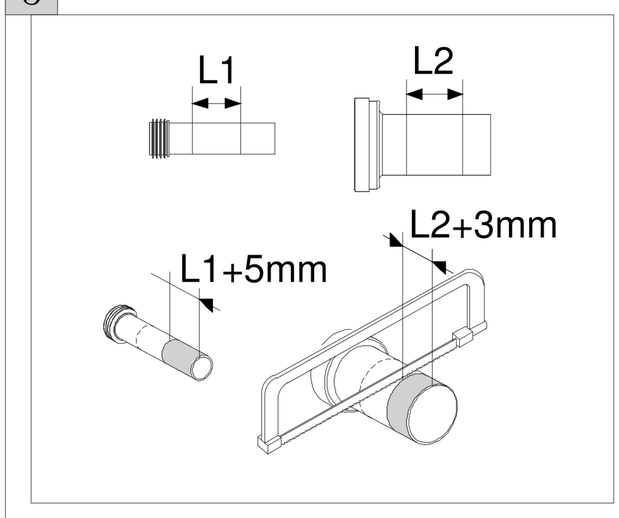

Dokonaj obliczeń wymiarów jak ukazano poniżej i odpiłuj nadmiarow długość rury spłukiwania i rury odpływowej.

6

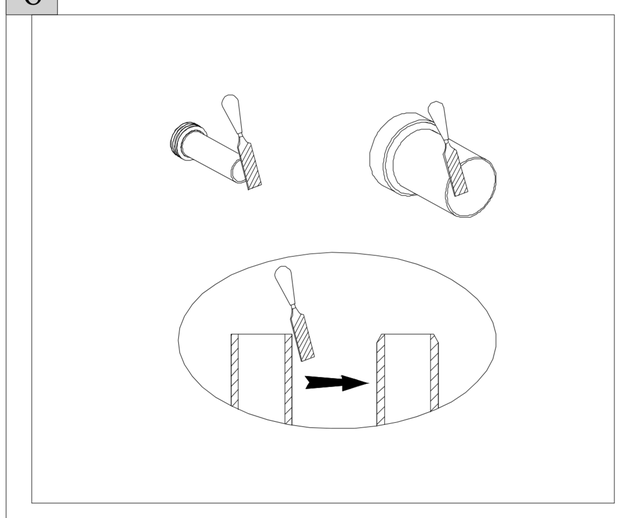

Wykonaj szlif ukosowy wodzący na wylocie rury prostej i rur odpływowo-spustowych.

7

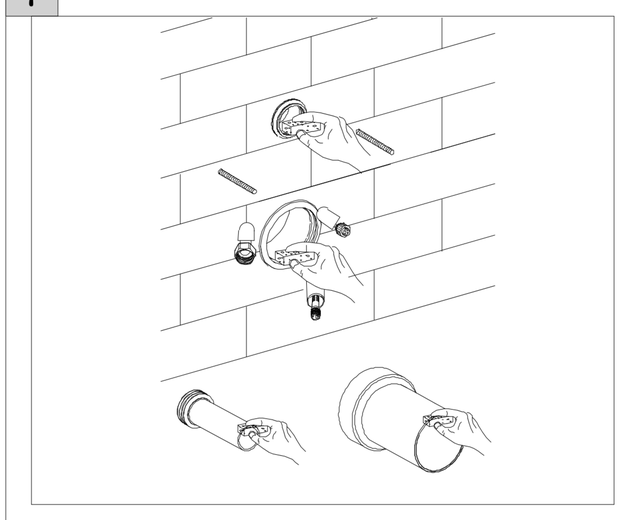

Nałóż środek poślizgowy (płyn do dezynfekcji rąk / płyn do mycia itp.) na otwór rury.

8

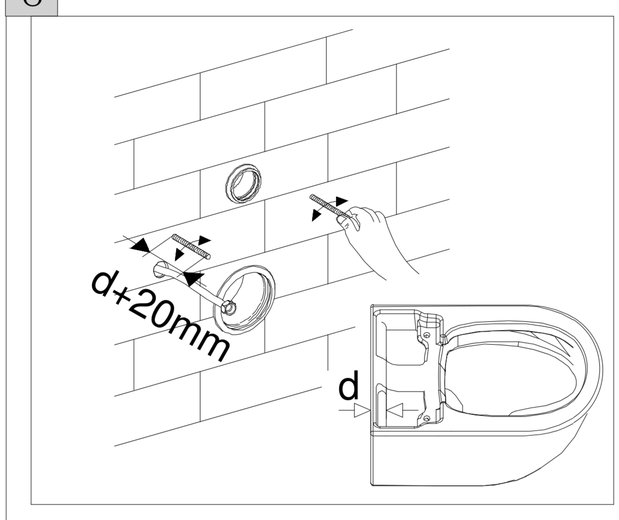

Dostosuj „wylot” śruby miski WC poprzez obrócenie jej.

9

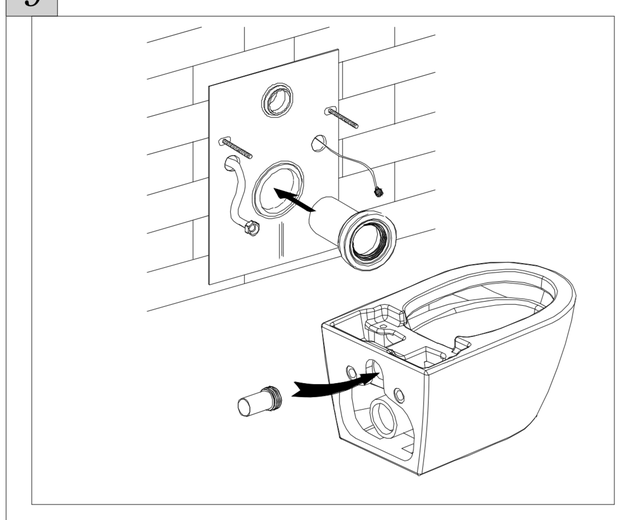

Zamontuj przekładkę ceramiczną na śrubie. Wstępnie ustaw rurę prostą/rurę odpływowo-spustową.

10

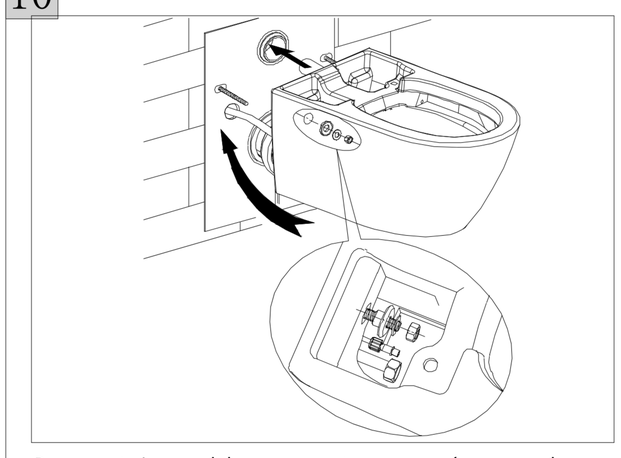

Rura prosta i rury odpływowo-spustowe są wyrównane wobec otworów w ścianie, śruba wiszącej miski WC jest wyrównana wobec ceramicznych otworów montażowych. Zamontuj ceramiczną miskę WC. Przykręć nakrętkę, aby zawiesić ceramiczną miskę WC wstępnie dokręconą do ściany.

11

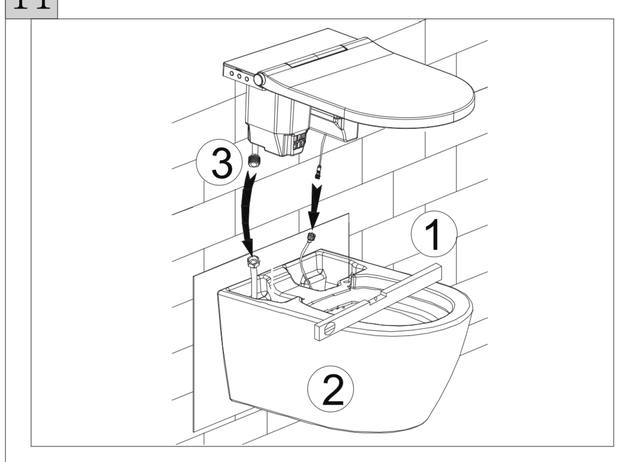

Zmierz wartości kierunkowe (ust. w lewo i w prawo, z przodu i z tyłu) poziomnicą w celu korekty poziomu nakrętki blokującej. Połącz rurę w oplocie, elektryczny kabel sygnałowy po obrysie części ceramicznej nożem introligatorskim tak, aby usunąć nadmiar przekładki.

12

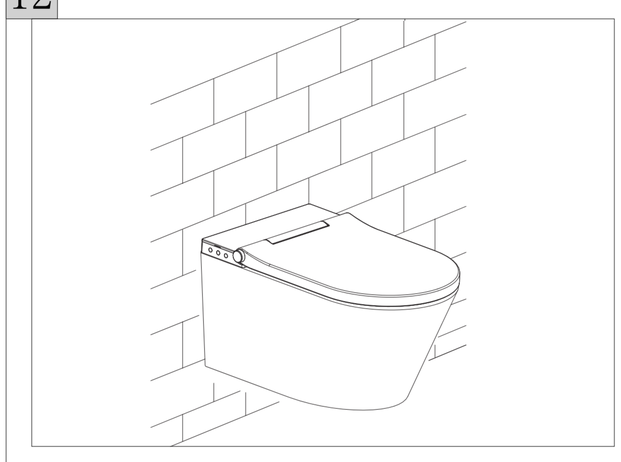

Zainstaluj górny korpus urządzenia na misce toaletowej.

9. Informacje dot. wydajności zużycia wody

Poziom wydajności zużycia wody, oznakowanie wydajności zużycia wody: proszę zapoznać się z odpowiednimi ceramicznymi produktami WC na logo wskazującym wydajność zużycia wody.

10. Instrukcje dot. czyszczenia i konserwacji w celu umożliwienia prawidłowego użytkowania produktu: prosimy regularnie czyścić i serwisować produkt.

A. Instrukcje dot. konserwacji i czyszczenia panelu

Uwaga:

Nie używać nieodpowiednich środków czyszczących, takich jak środki do czyszczenia miski WC, alkohol, krezol, benzen, środki do usuwania plam, wybielacze, garbniki, rozcieńczalniki do farb, środki chemii domowej, oleje itp.

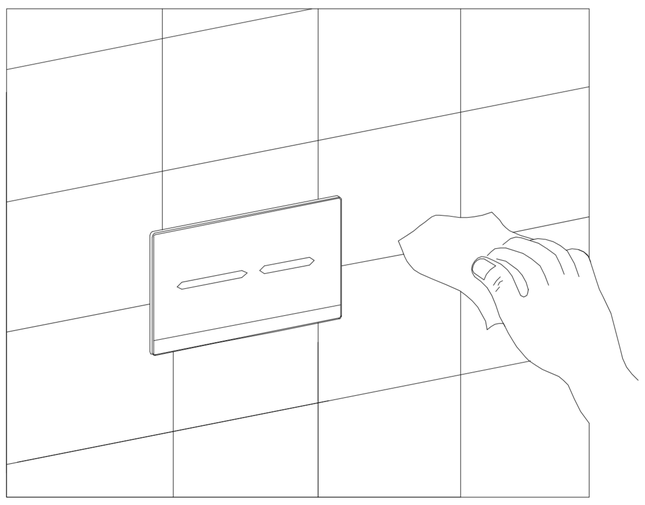

B. Konserwacja filtrów dopływowych

- Aby zapewnić trwałość produktu, proszę wyczyścić filtr we właściwym czasie, zgodnie z z miejscową jakością wody.
- W przypadku stwierdzenia, że czas pobierania wody wydłuża się lub woda nie napływa, proszę wyczyścić mechanizm filtra odpowiednio szybko. Podczas wyjmowania filtra proszę pamiętać o zakręceniu pokrętła dopływu wody. Ponadto, instalując filtr, należy go mocno dokręcić, aby uniknąć wycieku wody. Zalecamy czyszczenie filtra raz na 3 msc.

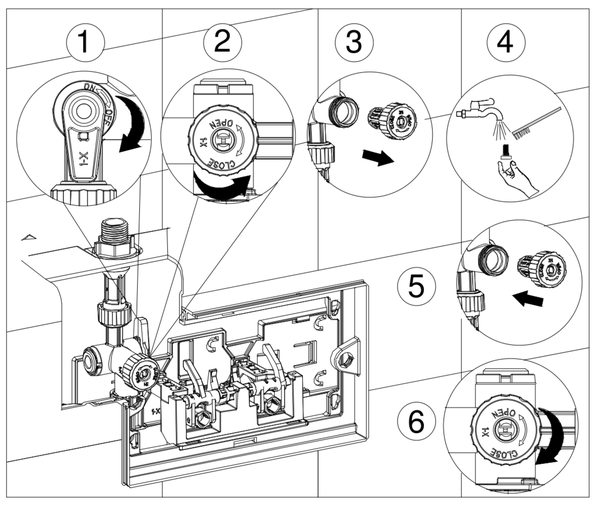

Kroki:
1. Zakręcić pokrętło dopływu wody.
2. Odkręcić filtr.
3. Wyciągnąć filtr.
4. Przepłukać filtr czystą wodą.
5. Zamontować filtr.
6. Przykręcić filtr i [włączyć dopływ wody].

⚠ Uwaga:

Nie używać ani nie umieszczać w zbiorniku chloru ani żadnych substancji chemicznych, ponieważ zastosowanie takich produktów spowoduje uszkodzenie części zbiornika i może skutkować wyciekiem wody oraz uszkodzeniem mienia, a także utratą gwarancji.

11. Usterki i rozwiązywanie problemów

W przypadku stwierdzenia podobnych usterek, proszę zapoznać się z poniższymi treściami i wypróbować metodę ich usunięcia, aby rozwiązać problem. W przypadku, gdy problem jest niemożliwy do rozwiązania, proszę skontaktować się z centrum sprzedaży lub zadzwonić do centrum obsługi klienta w celu nawiązania z nami kontaktu.

A. Usuwanie usterek – zawór dopływowy

Opis usterki	Przyczyna	Rozwiązanie
Przez zawór dopływowy nie dopływa woda	Nieodkręcone pokrętło dopływu wody	Odkręć pokrętło dopływu wody.
	Filtr zapchał się z powodów związanych z jakością wody.	Wyczyść filtr zgodnie z podanymi instrukcjami.
Zawór dopływowy nie zatrzymuje dopływu wody	Powierzchnia zaworu dopływowego jest brudna, pływak się zablokował i nie pływa.	Dokładnie usuń brud.
	Wadliwy zawór dopływu wody	Prosimy o kontakt ze specjalistą celem przeprowadzenia naprawy.

B. Usuwanie usterek – zawór odpływowy

Opis usterki	Przyczyna	Rozwiązanie
Przeciek	Na zawór odpływowy wpływa jakość wody, na częściach powstał kamień kotłowy.	Wyczyść część w taki sposób, aby usunąć z niej brud.
	Usterki zaworu odpływowego	Prosimy o kontakt ze specjalistą celem przeprowadzenia naprawy.
Brak odpływu	Usterki zaworu odpływowego	Prosimy o kontakt ze specjalistą celem przeprowadzenia naprawy.

12. Schemat montażowy armatury zbiornika

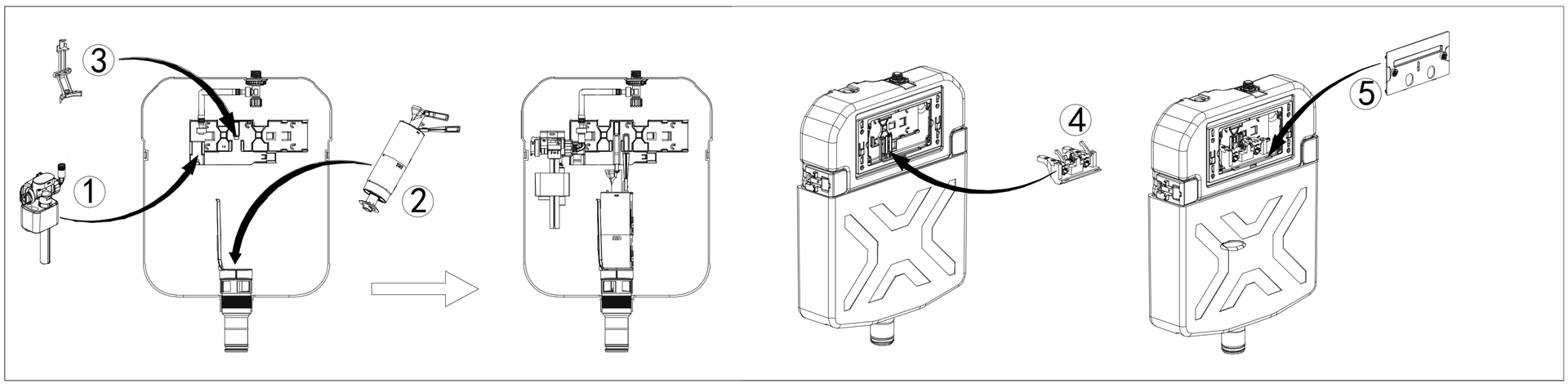

13. Sposób regulacji objętości wody w armaturze zbiornika

A. Zawór dopływowy

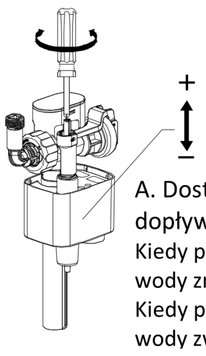

A. Dostosowywanie zaworu dopływowego

Kiedy pływak jest opuszczony, objętość wody zmniejsza się.

Kiedy pływak jest podniesiony, objętość wody zwiększa się.

B. Zawór odpływowy

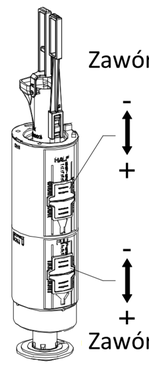

A. Dostosowywanie zaworu odpływowego

Kiedy płytka regulująca jest opuszczona, objętość wody zmniejsza się.

Kiedy płytka regulująca jest podniesiona, objętość wody zwiększa się.

C. Dostosowywanie prędkości odpływu

Zwężenie okienka po stronie minusowej zmniejsza prędkość odpływu.
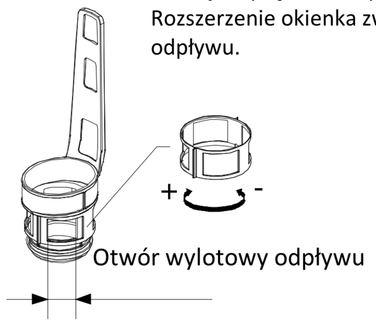
Rozszerzenie okienka zwiększa prędkość odpływu.