Zestaw toalety myjącej
Instrukcja obsługi

Model: Topaz 4701FW

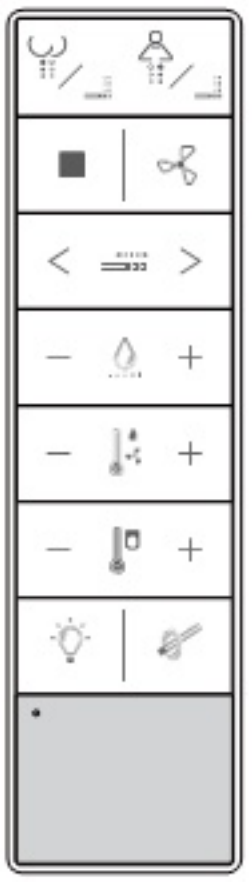

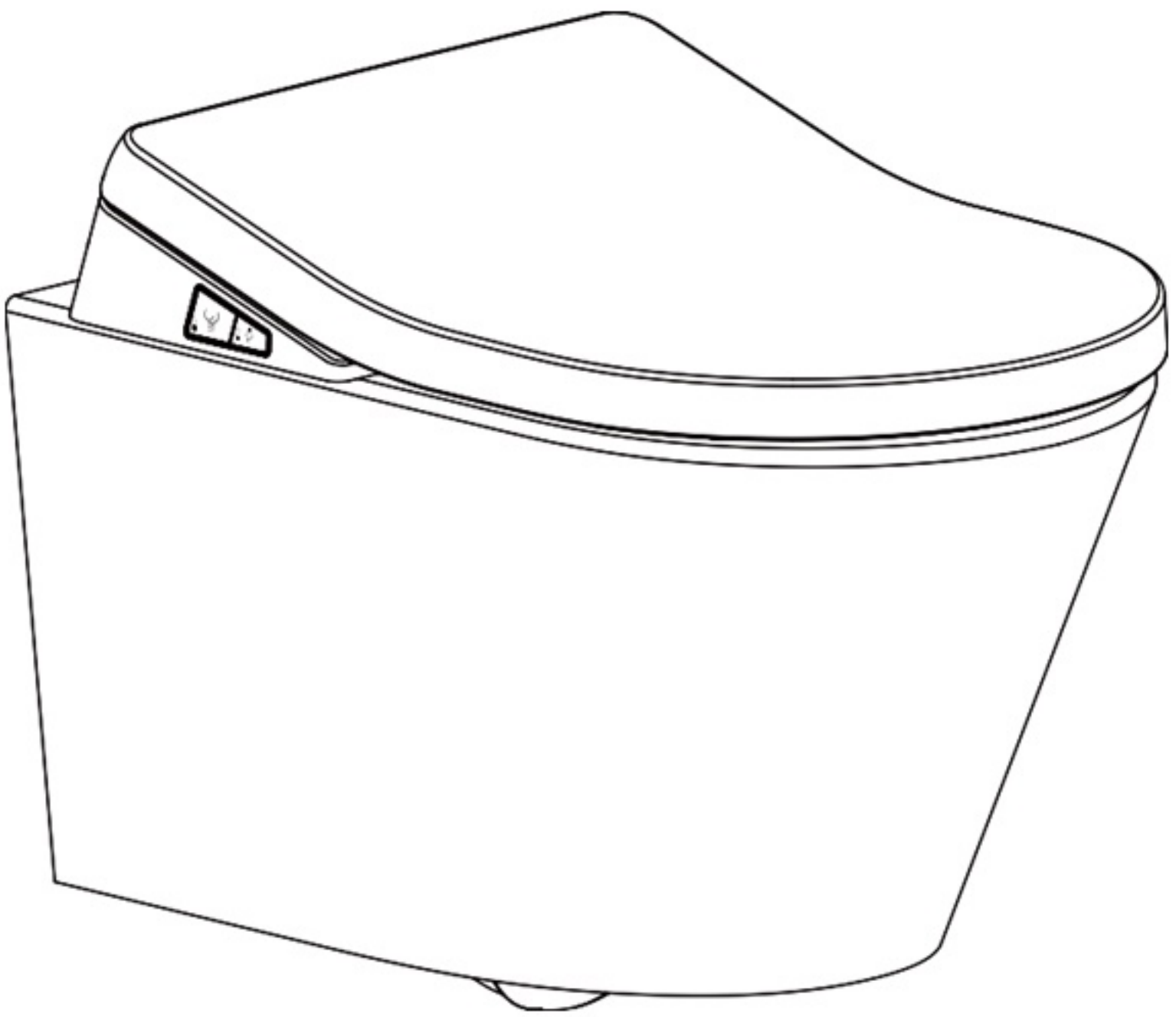

Dziękujemy za zakup zestawu toalety myjącej.

Przed przystąpieniem do montażu i korzystania z urządzenia prosimy o dokładne zapoznanie się z instrukcją i powiązanymi ilustracjami.

Stan otrzymanego przedmiotu może się różnić od ilustracji.

Do niniejszej instrukcji dołączona jest karta gwarancyjna.

W przypadku jakichkolwiek problemów z instalacją lub użytkowaniem, prosimy o kontakt.

Funkcje użytkowe produktu

Mycie	Mycie tylne	●
	Mycie przednie (damskie)	●
	Mycie w trybie ruchomym	●
	Masaż	●
	Regulacja ciśnienia wody	●
	Regulacja temperatury wody	●
	Regulacja pozycji dyszy	●
Czyszczenie	Automatyczne czyszczenie dyszy	●
	Łatwy demontaż końcówki dyszy	●
	Antybakteryjna dysza	●
	Antybakteryjne siedzisko	●
	Sterylizacja wody dzięki elektrolizie	●
	Pochłanianie zapachów	●
	Łatwy demontaż pokrywy	●
Poziom komfortu	Bezpieczeństwo użytkowania	●
	Podgrzewane siedzenie	●
	Regulacja temperatury deski	●
	Bufor opadania deski i pokrywy	●
	Oświetlenie nocne	●
	Suszenie ciepłym powietrzem	●
	Regulacja mocy suszenia	●
	Podgrzewana woda	●
	Pompa ciśnieniowa	●
	Pilot sterujący	●

Zawartość

Rozdział 1 Uwagi dotyczące bezpieczeństwa 02

Przeznaczenie urządzenia 03
Wymagania dla użytkownika 03
Użytkowanie sprawnego urządzenia 03
Korzystanie z baterii 04
Inne środki ostrożności 05

Rozdział 2 Instalacja produktu 11

Ogólny opis produktu 11
Opis oznaczeń przycisków pilota sterującego 13
Specyfikacja akcesoriów dołączonych do zestawu 14
Ważne informacje 15
Instalacja urządzenia 16

Rozdział 3 Instrukcja obsługi 21

Pierwsze uruchomienie 22
Opis oznaczeń przycisków panelu bocznego 24
Instrukcja obsługi pilota sterującego 24

Rozdział 4 Czyszczenie i konserwacja 30

Czyszczenie korpusu urządzenia 30
Czyszczenie dyszy myjącej 31
Czyszczenie pilota sterującego 32
Czyszczenie systemu pochłaniania zapachów 32
Utylizacja odpadów 33
Konserwacja produktu 34
Ochrona urządzenia przed zamarzaniem 34

Rozdział 5 Rozwiązywanie usterek i problemów 35

Rozdział 6 Dane techniczne 39

Rozdział 1 Uwagi dotyczące bezpieczeństwa

Aby zapobiec szkodom i uszkodzeniom mienia użytkowników lub innych osób, prosimy o uważne zapoznanie się oraz przestrzeganie niniejszych zasad.

Symbole i znaczenie

Ostrzeżenie

Zignorowanie tego symbolu może spowodować poważne obrażenia lub śmierć.

Uwaga

Zignorowanie tego symbolu może spowodować obrażenia ciała lub uszkodzenie mienia.

Znaczenie pozostałych symboli jest następujące:

Treści obowiązkowe, które należy wykonać

Treści zabronione

Demontaż lub modyfikacja urządzenia są zabronione

Podłączyć do uziemionego źródła prądu

Unikać kontaktu lub zanurzania w wodzie

Nie dotykać mokrymi dłońmi

Zakaz używania przedmiotów o wysokiej temperaturze i łatwopalnych

W trosce o zadowolenie użytkowników, prosimy o dokładne zapoznanie się z instrukcją, a w głównej mierze z zasadami bezpieczeństwa. Prosimy o zachowanie niniejszej instrukcji obsługi. W przypadku konieczności przekazania urządzenia innym osobom, należy pamiętać o dołączeniu niniejszej instrukcji obsługi. Zawartość niniejszej instrukcji obsługi jest zgodna z aktualnym stamen wyprodukowanego urządzenia. Zastrzegamy sobie prawo do zmian w wyniku dalszego rozwoju.

Przeznaczenie urządzenia

Urządzenie jakim jest zestaw toalety myjącej łączy cechy bidetu oraz zwykłej deski sedesowej. Można go używać tylko w zamkniętych przestrzeniach oraz zgodnie z przeznaczeniem i zaleceniami zawartymi w treści niniejszej instrukcji. Za nieprawidłowe użytkowanie nie ponosimy żadnej odpowiedzialności.

Wymagania dla użytkownika

Dzieci w wieku poniżej 3 lat oraz osoby, które nie rozumieją obsługi urządzenia, a także osoby z wadami fizycznymi, sensorycznymi, umysłowymi i innymi, mogą używać tego urządzenia wyłącznie po zapoznaniu się ze wskazówkami dotyczącymi bezpieczeństwa lub pod nadzorem innych osób.
Należy zwrócić uwagę, aby małe dzieci nie bawiły się tym urządzeniem.

Użytkowanie sprawnego urządzenia

Upewnij się, że przewód zasilający nie jest uszkodzony.
Przewód zasilający nie może być zatkany, zgięty lub zgnieciony.
Trzymaj przewód zasilający z dala od gorących powierzchni i ostrych krawędzi.
Nie korzystaj z urządzenia, jeśli nie działa ono prawidłowo.
W takiej sytuacji odłącz zasilanie, zamknij zawór odcinający, zamknij dopływ wody, skontaktuj się z infolinią obsługi klienta, aby uniknąć awarii produktu i uszkodzeń spowodowanych niewłaściwym użytkowaniem.Użytkowanie toalety

Podłącz górny korpus urządzenia z deską sedesową do źródła zimnej wody.
Użyj nowego węża wodnego dołączonego do zestawu z urządzeniem.
Nie można wykorzystać ponownie starego węża wodnego.

Wymagane ciśnienie wody dla tego produktu wynosi: 0,075 MPa–0,8 MPa.
Górny korpus urządzenia z deską sedesową należy podłączyć do źródła dopływu zimnej wody.
Należy użyć nowego węża wodnego dołączonego do zestawu z urządzeniem. Nie można wykorzystać ponownie starego węża wodnego.
Stałe źródło prądu musi być wyposażone w wyłącznik przeciwwstrząsowy zgodnie z zasadami okablowania, zapewniający urządzeniu pełnostopniowe odłączenie w warunkach III klasy przepięciowej.
Specyfikacja linii elektroenergetycznej z okablowaniem stałym to nominalna powierzchnia przekroju przewodu 1-2 mm² (17-14AWG).
Upewnij się, że uziemiony koniec przewodu zasilającego jest o 10 mm (3/8") dłuższy niż przewód pod napięciem (L) i przewód neutralny (N).
Przed zainstalowaniem urządzenia sprawdź, czy przewód elektryczny został przymocowany do ściany.
W przypadku przeniesienia produktu z chłodniejszego miejsca do lokalizacji o wyższej temperaturze może wystąpić kondensacja wilgoci. Należy wyłączyć urządzenie na kilka godzin.
Nie należy brudzić celowo, rozpylać lub zatykać dyszy myjącej.
Prosimy nie wrzucać do toalety gazet, pieluch, podpasek higienicznych i innych artykułów, które łatwo blokują odpływ.
Prace konserwacyjne muszą być wykonywane przez odpowiednich specjalistów. Nie należy używać akcesoriów, które nie są zalecane.

Korzystanie z baterii

Nie dotykaj skóry, oczu ani błon śluzowych w przypadku wycieku kwasu akumulatorowego, a w takiej sytuacji udaj się natychmiast do lekarza.
Baterie należy przechowywać w miejscu niedostępnym dla dzieci. W przypadku połknięcia baterie mogą stanowić zagrożenie dla życia.
Po połknięciu baterii należy natychmiast zasięgnąć porady lekarza.
Nie ładuj baterii po zużyciu, tylko oddaj je do odpowiedniego punktu odbioru zużytego sprzętu elektronicznego.
Gdy bateria się wyczerpie, należy ją natychmiast wyjąć z odbiornika. W przeciwnym razie ciecz może wyciekać i powodować uszkodzenia.
Nie wkładaj starych i nowych baterii do pilota. Przed włożeniem baterii wyczyść baterię i styki.
Podczas instalacji należy zwrócić uwagę na prawidłową polaryzację baterii.

Nie wystawiaj baterii na działanie ekstremalnych warunków tj. działanie ciepła lub promieni słonecznych. W przeciwnym razie może dojść do wycieku.

Nie zwieraj dodatnich i ujemnych zacisków pilota.

Inne środki ostrożności

Osoby niepełnosprawne, pozbawione doświadczenia i zdrowego rozsądku (w tym dzieci) powinny używać produktu pod nadzorem wyznaczonej osoby.

Urządzenie należy podłączyć do źródła zimnej wody (temperatura wody wejściowej w zakresie około 4 ~ 35°C), w przeciwnym razie może dojść do spalenia lub uszkodzenia urządzenia.
W przypadku nieprawidłowości lub awarii należy natychmiast odłączyć zasilanie, zamknąć zawów z dopływem wody oraz zaprzestać użytkowania.
Poniżej przedstawiono przykładowe oznaki awarii:
-- Urządzenie jest pęknięte lub uszkodzone
-- Oznaka lub zapach spalenizny
-- Nietypowe sygnały dźwiękowe
-- Nieprawidłowe podgrzewanie deski lub wody
-- Wyciek wody z wężyka lub przyłącza wodnego
Dalsze użytkowanie, niezależnie od rodzaju i poziomu awarii produktu może spowodować porażenie prądem, pożar, obrażenia lub przesiąkanie powietrza w pomieszczeniach.

Nie należy blokować lub umieszczać palców ani innych przedmiotów w miejscu wylotu powietrza suszącego
W przeciwnym razie może to spowodować oparzenia, porażenie prądem lub uszkodzenie podzespołów.
Produkt ten należy do wyrobów elektrycznych, dlatego prosimy nie instalować go w miejscach o dużej wilgotności lub lokalizacjach, w których urządzenie byłoby podatne na zalanie wodą.
Nie należy rozlewać wody ani detergent bezpośrednio na urządzenie, jego spód lub wtyczkę, gdyż może to spowodować porażenie prądem lub zwarcie.

Nie chwytaj za deskę lub pokrywę, aby podnieść urządzenie.
Nie otwieraj deski lub pokrywy, jeśli coś się na niej znajduje, aby nie dopuścić do uszkodzenia produktu i obrażeń ciała.

WARNING

W przypadku użytkowania w łazience, należy upewnić się, że gniazdko elektryczne jest wodoodporne.
W przypadku korzystania z gniazdka, które nie spełnia standardów wodoodporności, może dojść do porażenia prądem lub pożaru.

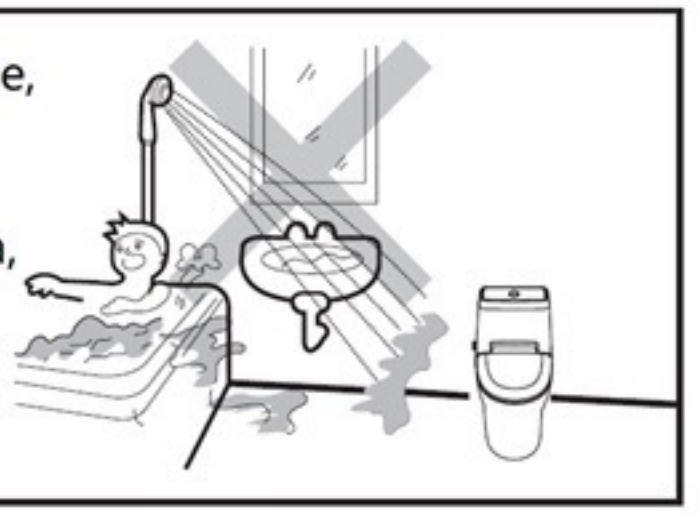

OSTRZEŻENIE

Zakaz zanurzania w wodzie

Nie rozpylaj wody ani detergentu na obudowę lub wtyczkę zasilania. Może spowodować uszkodzenie produktu, pożar, porażenie prądem.

Podłączenie do uziemionego źródła zasilania

Upewnij się, że źródło zasilania jest uziemione.
To urządzenie musi być dobrze uziemione.
Można je podłączyć tylko do odpowiednio
i bezpiecznie przygotowanego przyłącza elektrycznego.

Uwaga

Aby usunąć kurz z wtyczki zasilającej, odłącz ją oraz użyj do tego wyłącznie suchą ścierkę. Po usunięciu kurzu z wtyczki należy prawidłowo oraz dostatecznie mocno wpiąć.

Dłuższa przerwa w użytkowaniu

W przypadku dłuższej przerwy w użytkowaniu należy wypróżnić wąż z wody oraz odłączyć przewód zasilający. W przeciwnym razie może spowodować zanieczyszczenie wody i infekcje skóry.

OSTRZEŻENIE

Brak gorących i łatwopalnych materiałów

Nie należy umieszczać w pobliżu urządzenia materiałów łatwopalnych lub o wysokiej.
Nie należy wrzucać do toalety papierosów i innych palących się materiałów.
Może to spowodować pożar.

Niedemontowanie urządzenia

W żadnym celu nie należy samodzielnie demontować, naprawiać ani modyfikować tego urządzenia. Może to spowodować pożar, zwarcie lub porażenie prądem.

Należy przestrzegać

Odłącz zasilanie podczas burzy, aby nie dopuścić do porażenia prądem.

Zakaz mokrych rąk

Nie podłączaj lub nie odłączaj wtyczki zasilania mokrymi dłońmi.
Może to spowodować porażenie prądem.

Zabrania się

Nie pociągaj i nie dopuść do uszkodzenia wtyczki z przewodem zasilającym. Może to spowodować pożar, zwarcie lub porażenie prądem.

OSTRZEŻENIE

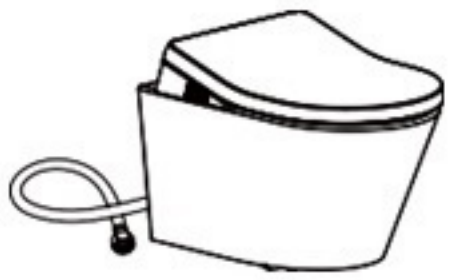

Zabrania się

Nie zginaj ani nie skręcaj węża doprowadzającego wodę. Może to spowodować wyciek wody.

Zabrania się

Nie opieraj się o pokrywę toaletową.
Może to spowodować uszkodzenie mechanizmu pokrywy i deski lub obrażenie ciała.

Zabrania się

Nie używaj źródła zasilania zmiennego o napięciu innym niż 220V. Może spowodować awarię produktu.

Odłączanie zasilania podczas czyszczenia

Przed rozpoczęciem czyszczenia urządzenia należy odłączyć zasilanie, aby nie doprowadzić do pożaru lub porażenia prądem.

Należy przestrzegać

Jeśli przewód zasilający jest uszkodzony, należy go wymienić. Aby uniknąć niebezpieczeństwa, postępuj zgodnie z poniższymi wskazówkami: Skontaktuj się z producentem lub autoryzowanym działem serwisowym.

UWAGA

Zabrania się

Nie używaj siły podczas domykania deski lub pokrywy toaletowej, aby nie doprowadzić do uszkodzenia.

Zabrania się

Nie dopuszczaj do kontaktu fekaliów z dyszą myjącą lub elementach wykonanych z tworzywa sztucznego urządzenia.
W przeciwnym razie doprowadzi to do nieprawidłowego działania lub powstania plam w kolorze różowym i brązowym.

Zabrania się

Nie pozwalaj dzieciom bawić się na desce lub pokrywie toaletowej, nie stawaj na niej, nie siadaj ani nie kładź na niej ciężkich przedmiotów.
Może spowodować obrażenia ciała lub uszkodzenie produktu.

Zabrania się

Nie instaluj urządzenia w pomieszczeniu, które jest narażone na mróz lub w którym występuje temperatura niższa niż 4°C, aby zapobiec zamarznięciu lub uszkodzeniu.

Zabrania się

Nie wystawiaj produktu bezpośrednio na działanie wody, silnego światła lub promieni słonecznych.
Może powodować zmianę barwy materiału lub niestabilną temperaturę.

UWAGA

Zabrania się

Aby nie doprowadzić do uszkodzenia podczas czyszczenia urządzenia nie należy stosować następujących środków: benzyny, wody bananowej, benzenu, rozcieńczalnika do farb, proszku odkażającego i szczotki nylonowej.

Zabrania się

Przed rozpoczęciem korzystania z urządzenia należy upewnić się, że w pobliżu nie znajduje się radio.

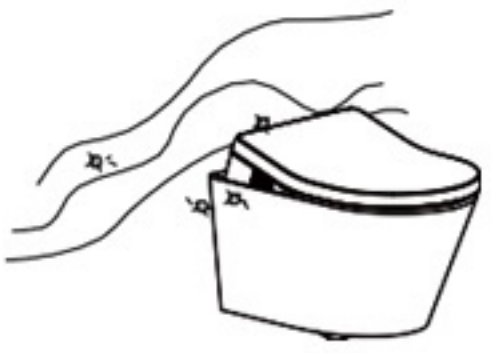

Zabrania się

Nie podłączaj dopływu wody do ścieków, wody zmieszanej, wody przemysłowej, wody morskiej ani innego rodzaju cieczy nieoczyszczonej lub częściowo oczyszczonej. Może to spowodować infekcję skóry lub nieprawidłowe działanie.

Rozdział 2 Instalacja produktu

Ogólny opis produktu

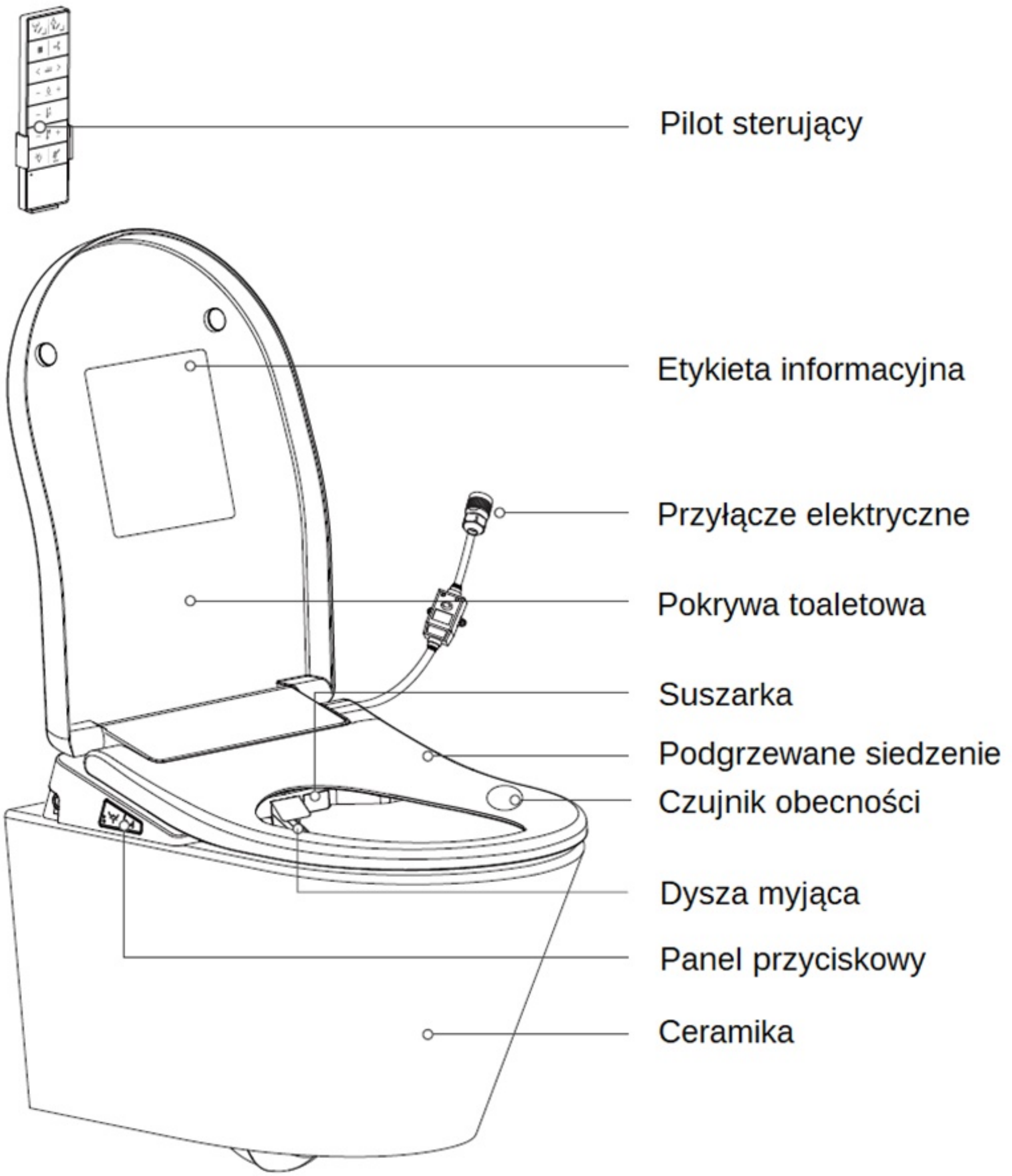

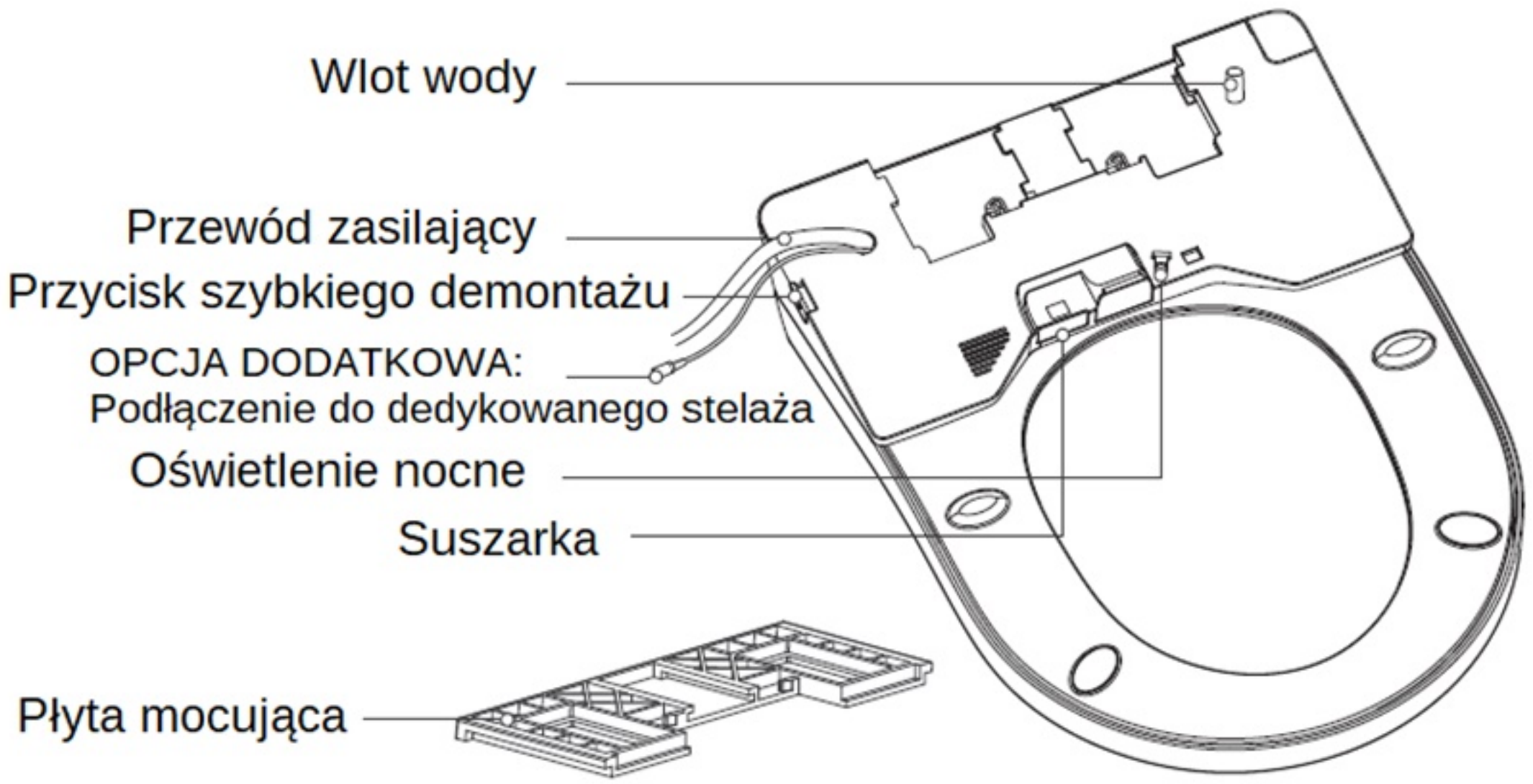
Wlot wody
Przewód zasilający
Przycisk szybkiego demontażu
OPCJA DODATKOWA:
Podłączenie do dedykowanego stelaża
Oświetlenie nocne
Suszarka
Płyta mocująca

Opis oznaczeń przycisków pilota sterującego

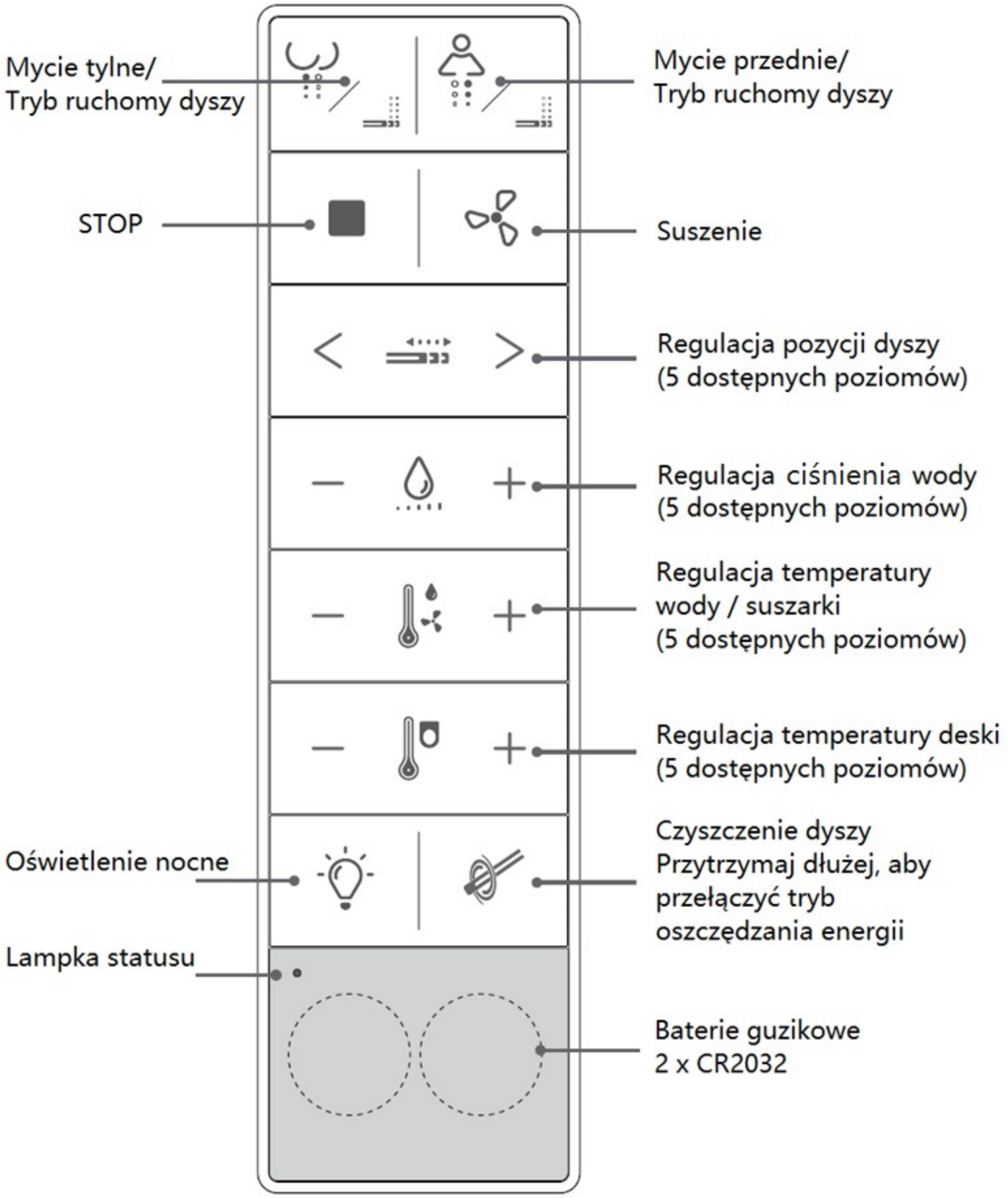

Specyfikacja akcesoriów dołączonych do zestawu

Główne urządzenie

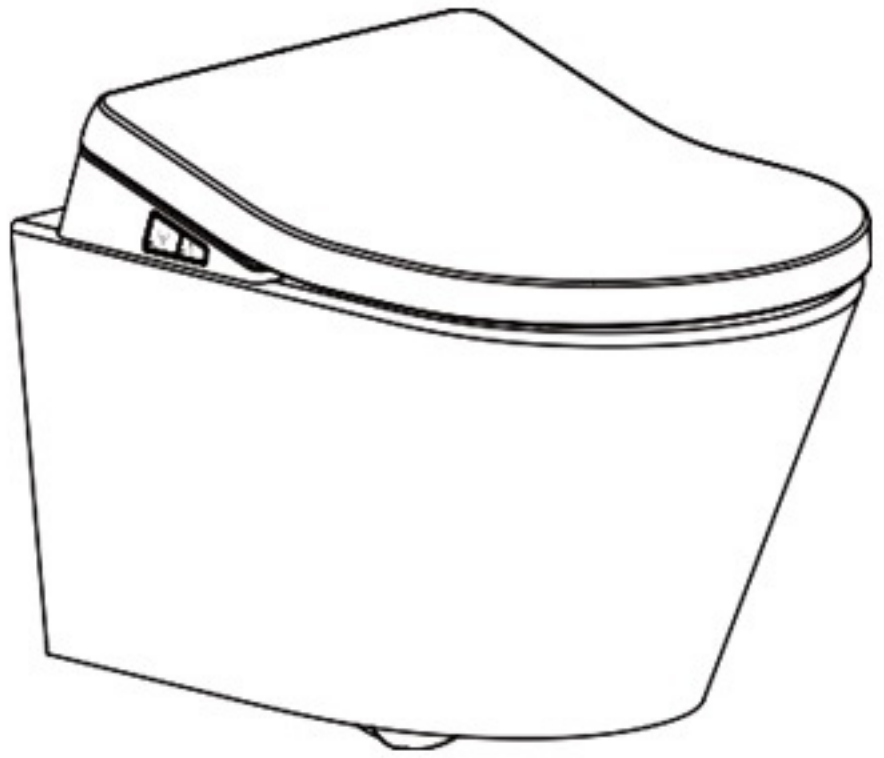

Akcesoria montażowe

Podkładka płaska (*2)

Arkusz do regulacji (*2)

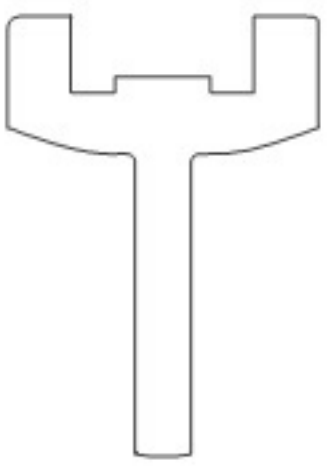

Płyta mocująca (*1)

Śruba z nakrętką (*2)

Arkusz do pozycjonowania (*1)

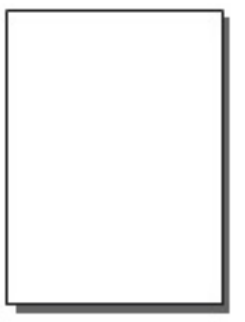

Instrukcja (*1)

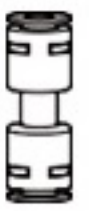

Złącze wody (podłączane do urządzenia) (*1)

Zawór kulowy (*1)

Wąż dopływowy wody (*1)

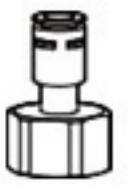

Złącze wlotu wody (z końcówką zaworu) (*1)

Akcesoria do podłączenia wody

Pionowy pilot zdalnego sterowania

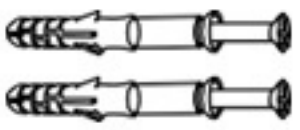

Śruba z nakrętką (*2)

Taśma dwustronna

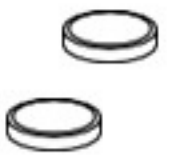

Baterie guzikowe

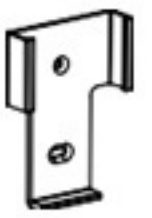

Uchwyt do pilota

Pilot sterujący

⚠ Uwaga Instalacja pilota sterującego

* Pilot należy zainstalować oraz sparować po zamontowaniu i podłączeniu urządzenia.

Ważne informacje

Instrukcja instalacji

Instrukcja instalacji ma na celu pomóc w prawidłowym zainstalowaniu urządzenia. Prosimy o dokładne zapoznanie się z treścią instrukcji przed przystąpieniem do montażu.

Wyjaśnienie znaczenia symboli

⚠ Niebezpieczeństwo Może doprowadzić do poważnych obrażeń, a nawet śmierci.

⚠ Ostrzeżenie Wskazuje na czynność niezwiązaną z obrażeniami fizycznymi.

Przeczytaj instrukcje zawarte w tym rozdziale

Kwalifikacje instalatora

To urządzenie może być instalowane wyłącznie przez wykwalifikowanego hydraulika. Instalację elektryczną może wykonywać wyłącznie wykwalifikowany elektryk.

Instrukcje bezpieczeństwa

⚠ Ostrzeżenie Uszkodzenie lub spadek wydajności urządzenia

* Należy przestrzegać krajowych/regionalnych norm i lokalnych przepisów instalacyjnych.

⚠ Ostrzeżenie Produkt ulega uszkodzeniu w wyniku zamarznięcia wody

* Zabrania się instalowania urządzenia w pomieszczeniach podatnych na mróz. Najniższa temperatura w pomieszczeniu powinna wynosić nie mniej niż 4°C.

⚠ Ostrzeżenie Uszkodzenia spowodowane kondensacją pary wodnej

Po przeniesieniu urządzenia z zimnej strefy należy je pozostawić w pomieszczeniu o odpowiednio wysokiej temperaturze przez minimum kilka godzin przed uruchomieniem zasilania.

Zabrania się demontażu niezależnych części i podzespołów

⚠ Niebezpieczeństwo Śmiertelne niebezpieczeństwo porażenia prądem!

* Jeśli przewód zasilający jest uszkodzony, musi go wymienić serwis producenta.
* Źródło zasilania musi być odpowiednio uziemione.
* Stałe okablowanie musi być wyposażone w urządzenie dystansujące porażenie prądem, aby zapewnić odłączenie na pełnym biegunie w warunkach przepięcia na poziomie III, zgodnie z zasadami okablowania.
* Naprawiono specyfikacje przewodu zasilającego okablowania dla nominalnego przekroju poprzecznego przewodu 1- milimetry kwadratowe.
* Ustalić, że koniec uziemiający linii zasilającej jest o 10 mm dłuższy niż koniec lini fazowej (L) i linii neutralnej (N).

⚠ Ostrzeżenie

* Jednostką długości w niniejszej instrukcji montażu jest milimetr (mm).
* Urządzenie jest dostosowane do stałego podłączenia do źródła zimnej wody.

2.5 Instalacja urządzenia

■ Środki ostrożności

1. Napięcie prądu zmiennego tego urządzenia wynosi 220V (50 Hz), a moc znamionowa wynosi 950W. To urządzenie jest ograniczone do określonego zasilacza.
2. Długość przewodu zasilającego wynosi 100cm.
3. Zakres ciśnienia wody na wlocie wynosi 0,075 MPa-0,8 MPa; należy zapewnić, zgodnie z instrukcją.
4. Zakres temperatury otoczenia wynosi 4-40℃, a zakres wilgotności ≤95%; należy zapewnić, zgodnie z instrukcją.
5. Długość węża dopływowego wody wynosi 0,6 m; zawór powinien znajdować się blisko miejsca montażu i demontażu produktu.
6. W tym samym pomieszczeniu, w którym zainstalowany jest ten produkt, konieczne jest zainstalowanie zaworu odcinającego wodę w łatwo dostępnym miejscu. W sytuacji awaryjnej, powinna być możliwość natychmiastowego odcięcia dopływu wody doprowadzonej do tego urządzenia; w przeciwnym razie może nastąpić przypadkowa awaria lub uszkodzenie mienia.
7. Urządzenie po zamontowaniu należy podłączyć do źródła prądu i zimnej wody. Schemat z lokalizacją przyłączy prądu i wody jest widoczny na str. 17.

Zabrania się

Nie należy używać luźnych lub uszkodzonych gniazdek, aby nie spowodować porażenia lub pożaru.

Prawidłowe wymiary miski toaletowej pozwalające na montaż deski myjącej:

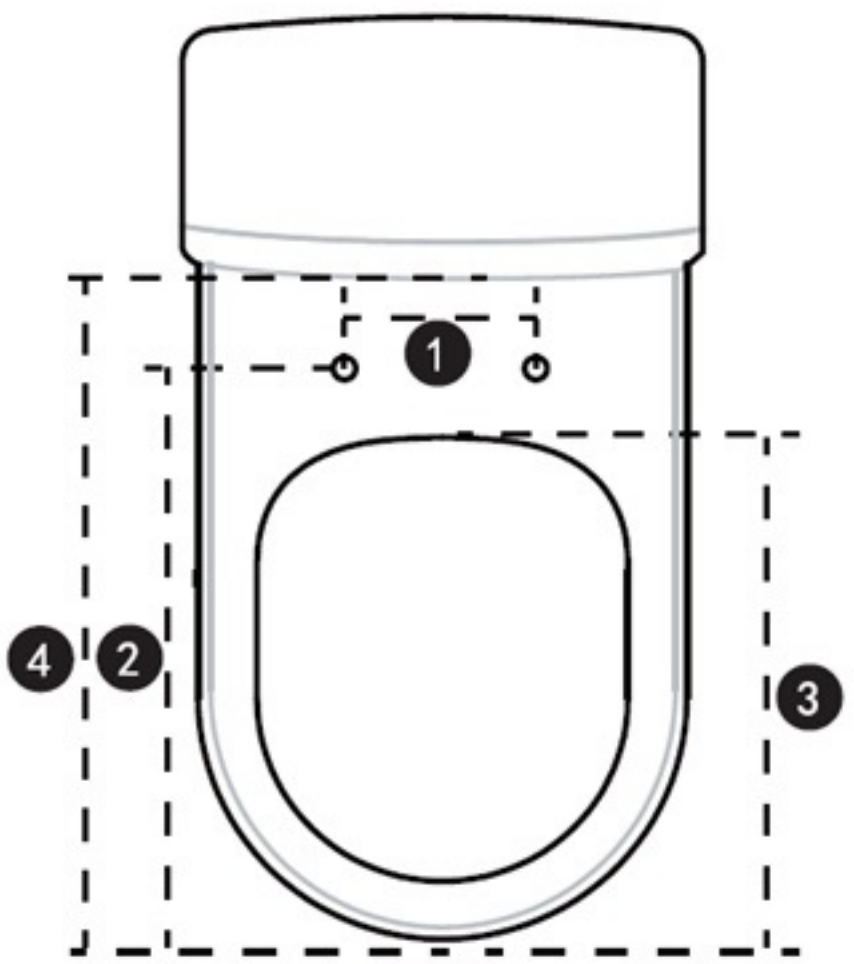

1. Rozstaw między śrubami mocującymi: 135-165mm
2. Odległość od krawędzi przedniej ceramiki do otworów montażowych: 430-470mm
3. Odległość od krawędzi przedniej do końca otworu ceramiki: >375mm
4. Odległość od krawędzi przedniej ceramiki do ściany lub zbiornika: >505mm

■ Przygotowanie przed montażem

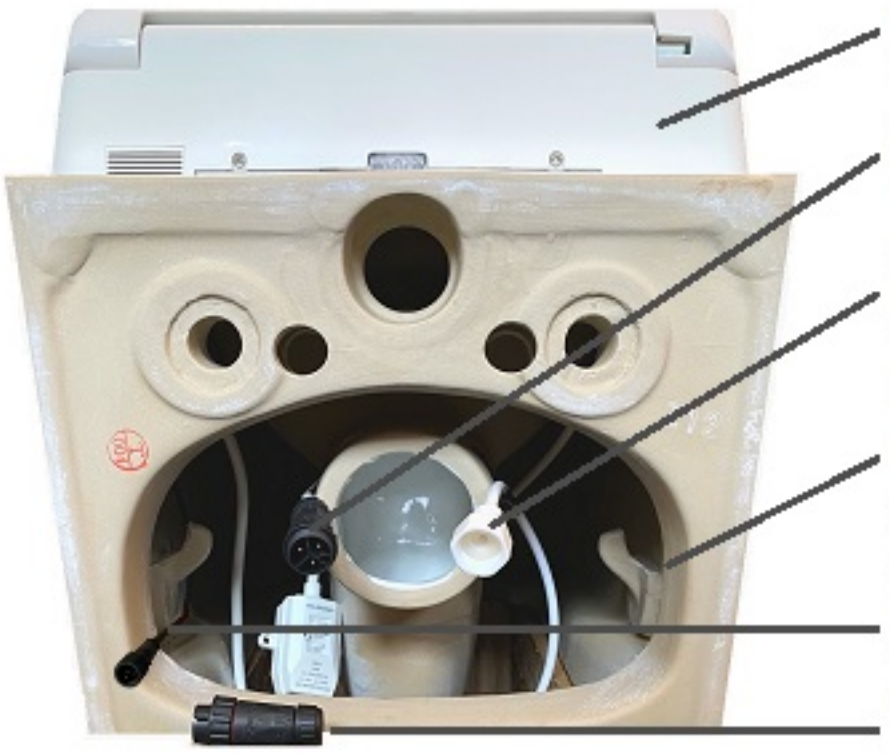

Deska myjąca, która odpowiada za wszystkie funkcje tj. mycie, suszenie, podgrzewanie deski, pochłanianie zapachów itp.

Przewód elektryczny wychodzący od spodu deski myjącej do wnętrza miski, zakończony fabrycznie zainstalowanym złączem elektrycznym

Wężyk wodny wychodzący od spodu deski myjącej do wnętrza miski zakończony gwintem 0,5", który należy wkręcić do zaworu wodnego

Wyżłobienie o szerokości 28 cm w misce toaletowej, które pozwala na swobodne podłączenie wężyka wodnego i przewodu elektrycznego do uprzednio przygotowanych przyłączy

Złącze automatycznego spłukiwania (opcja dodatkowa, w przypadku zastosowania dedykowanego stelaża MAJOR & MAKER).

Druga końcówka złącza elektrycznego, którą należy zainstalować na uprzednio przygotowanym przewodzie elektrycznym

Przed obudowaniem stelaża podtynkowego ze zbiornikiem oraz przed zainstalowaniem i podłączeniem miski toaletowej do stelaża, należy wyprowadzić spod przyszłej zabudowy stelaża **przyłącze zimnej wody** oraz **przewód elektryczny,** obok rury odpływowej, w obrębie przestrzeni otworu wyżłobionego na tylnej części dedykowanej miski toaletowej dołączonej do zestawu, zgodnie z powyższym zdjęciem.
Dzięki takiemu rodzaju montażu, podłączenia deski myjącej do źródła zimnej wody i prądu będą ukryte i niewidoczne na zewnątrz miski toaletowej.

W przypadku, gdy przygotowałeś już wcześniej przyłącza obok miski toaletowej lub chcesz skorzystać z istniejących źródeł zimnej wody i prądu, możesz tak zrobić, jednak upewnij się, czy punkty te znajdują się w odpowiednio bliskiej odległości od urządzenia. Dołączony do zestawu wężyk wodny DMfit o średnicy 1/4" ma długość 100 cm, a przewód elektryczny 70 cm.

Zestaw jest kompatybilny z każdym modelem stelaża podtynkowego, ponieważ stelaż ze zbiornikiem odpowiada wyłącznie za spłukiwanie wody i odprowadzanie nieczystości. Rozstaw śrub mocujących miskę na stelażu wynosi normatywnie 18 cm, a punkty, przez które wpływa woda spłukująca i są odprowadzane nieczystości znajdują się w standardowych miejscach, jak w przypadku tradycyjnych misek toaletowych podwieszanych. W sytuacji zakupu zestawu toalety myjącej wraz z dedykowanym stelażem, można opcjonalnie korzystać z dodatkowej funkcji automatycznego spłukiwania wody, po podłączeniu deski myjącej do stelaża przy pomocy czarnego przewodu, o czym mowa w dalszej części instrukcji.

■ Instalacja płyty mocującej

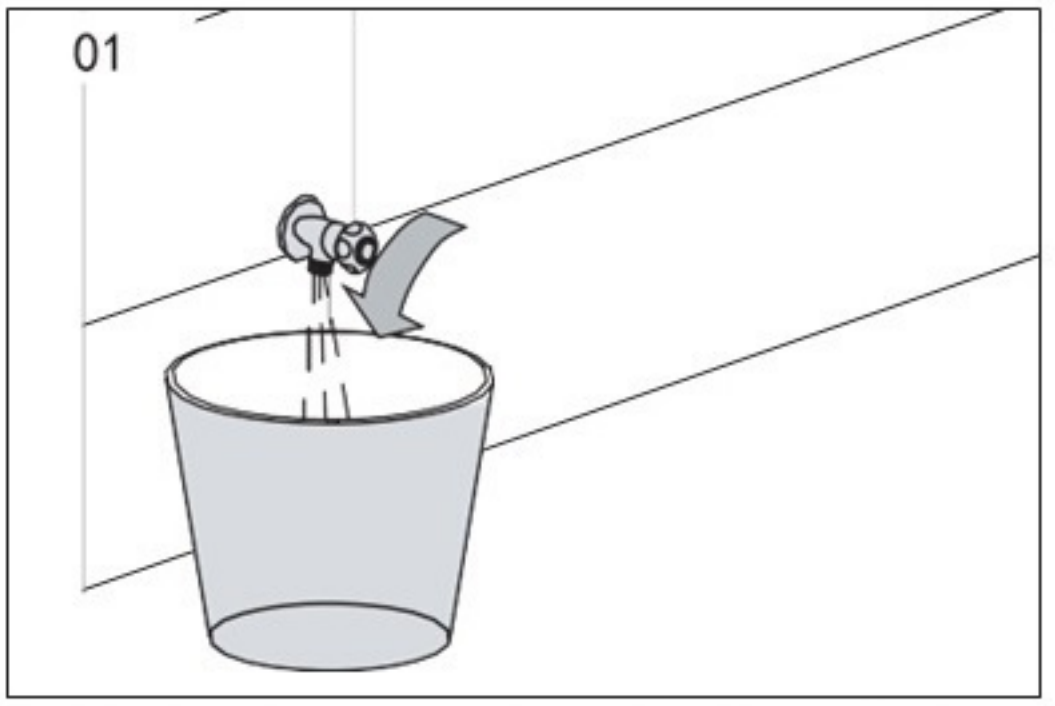

1. Odkręć zawór wodny i wypuść starą zalegającą wodę z rur do podstawionego pojemnika na wodę. Upewnij się, że ciśnienie wody jest stabilne.

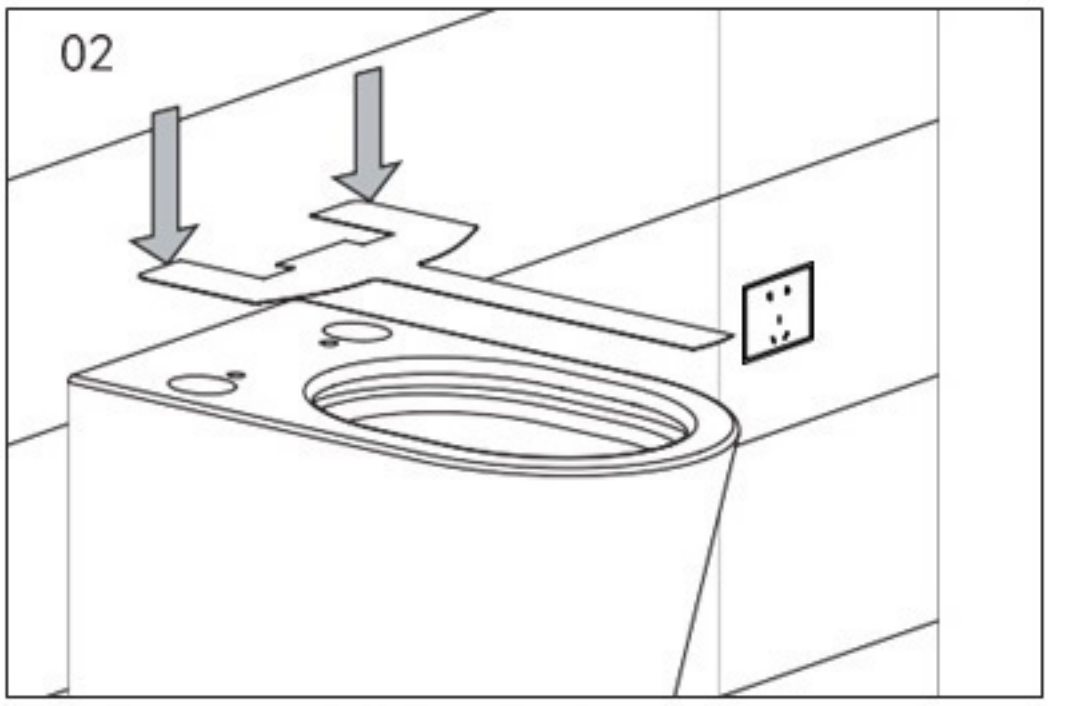

2. Umieść szablon do pozycjonowania oraz przyłóż przednią część szablonu do przedniej krawędzi ceramiki.

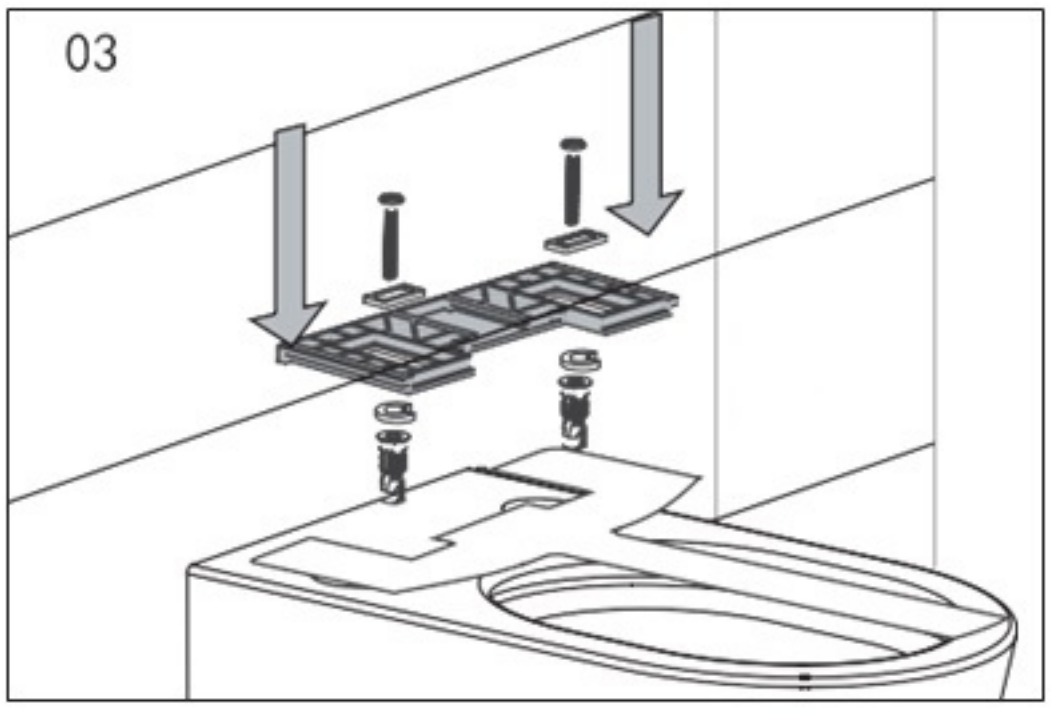

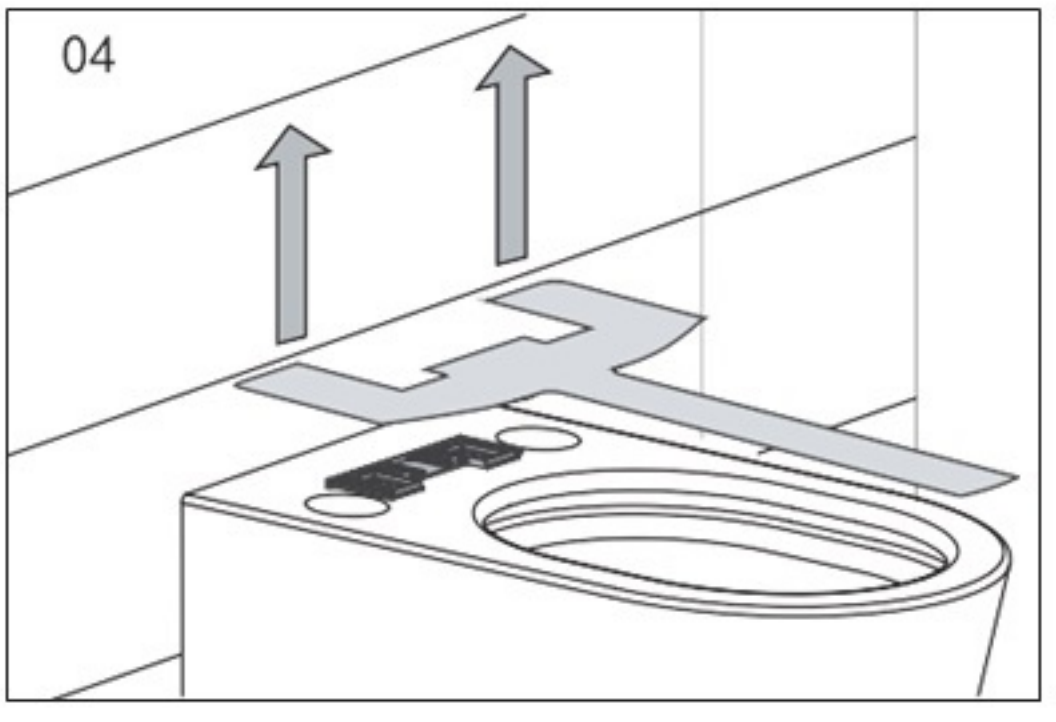

3. Włóż śrubę rozporową do otworu montażowego ceramiki oraz umieść płytę mocującą w pustym obszarze szablonu pozycjonująco. Przykręć śruby, aby zablokować płytę mocującą w ceramice.

4. Po zakończeniu montażu płyty mocującej usuń szablon pozycjonujący.

■ Przyłącze wody

Dolne wyprowadzenie

1. Podłącz złącze wlotu wody znajdujące się opakowaniu z akcesoriami do przyłącza wody (należy mocno docisnąć, w przeciwnym razie istnieje ryzyko wycieku wody).

2. Wepnij wężyk do przyłącza.

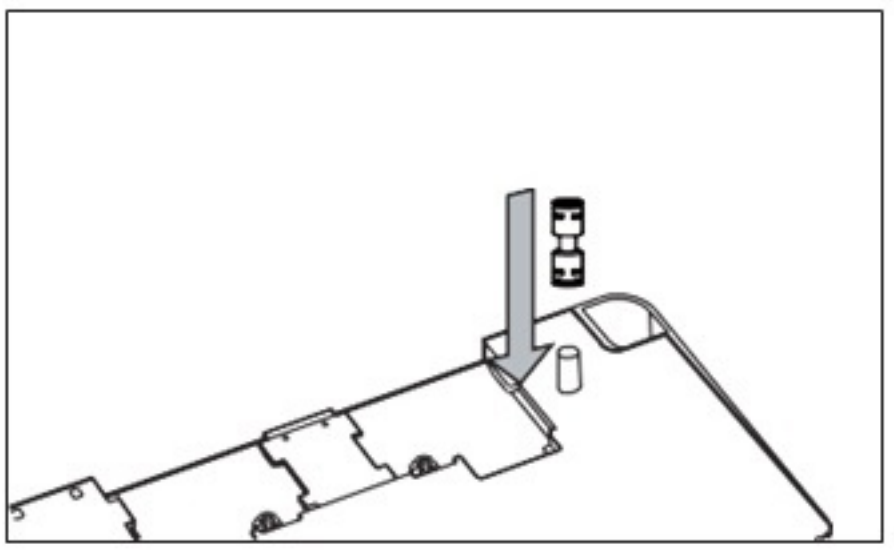

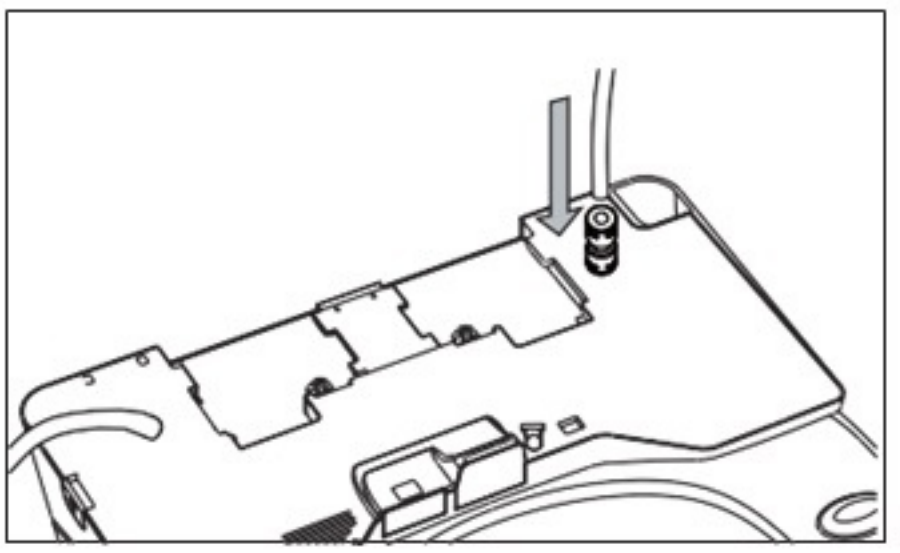

■ Instalacja i demontaż

Instalacja: Przeprowadź przewód zasilający i wężyk doprowadzający wodę przez otwór w ceramice oraz przyłóż deskę myjącą do płyty mocującej zainstalowanej na misce w taki sposób, aby odsłonięta długość płyty mocującej wynosiła około 15 mm, a tylna powierzchnia deski była ułożona płasko względem ceramiki. Następnie dosuń urządzenie w kierunku strzałki zaznaczonej na poniższym zdjęciu, aż usłyszysz „kliknięcie", co będzie oznaczać zakończenie montażu.

Demontaż: Dociśnij boczny przycisk szybkiego zwalniania do wewnątrz, wysuń urządzenie w kierunku strzałki zaznaczonej na poniższym zdjęciu, aż zostanie poluzowane (odsłonięta długość płyty mocującej powinna wynosić około 15 mm), a następnie podnieś urządzenie do góry.

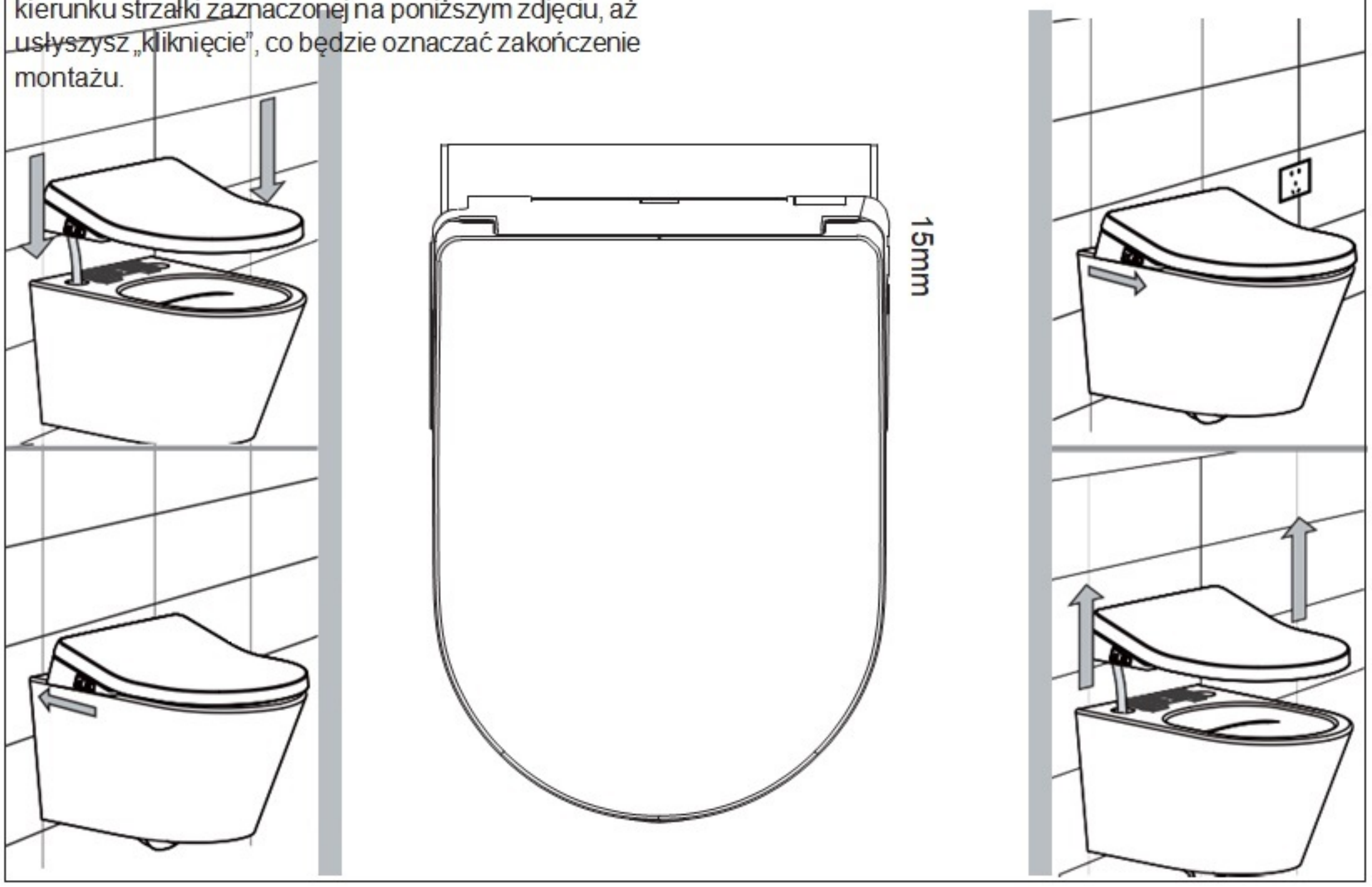

■ Instalacja pilota sterującego

Dostosuj wysokość montażu pilota, w pobliżu toalety.

1. Oderwij samoprzylepną folię ochronną z jednej strony taśmy dwustronnej 3M.
2. Przyklej uchwyt pilota w odpowiednim miejscu na ścianie (zaleca się przyklejenie do ściany z płytek).
3. Umieść pilot sterujący na uchwycie.

⚠ Ostrzeżenie

1. Nie rozlewaj wody na pilota, może to spowodować nieprawidłowe działanie lub uszkodzenie.
2. Jeśli nie używasz pilota, umieść go na uchwycie.
3. Upuszczenie pilota może spowodować jego nieprawidłowe działanie lub uszkodzenie.

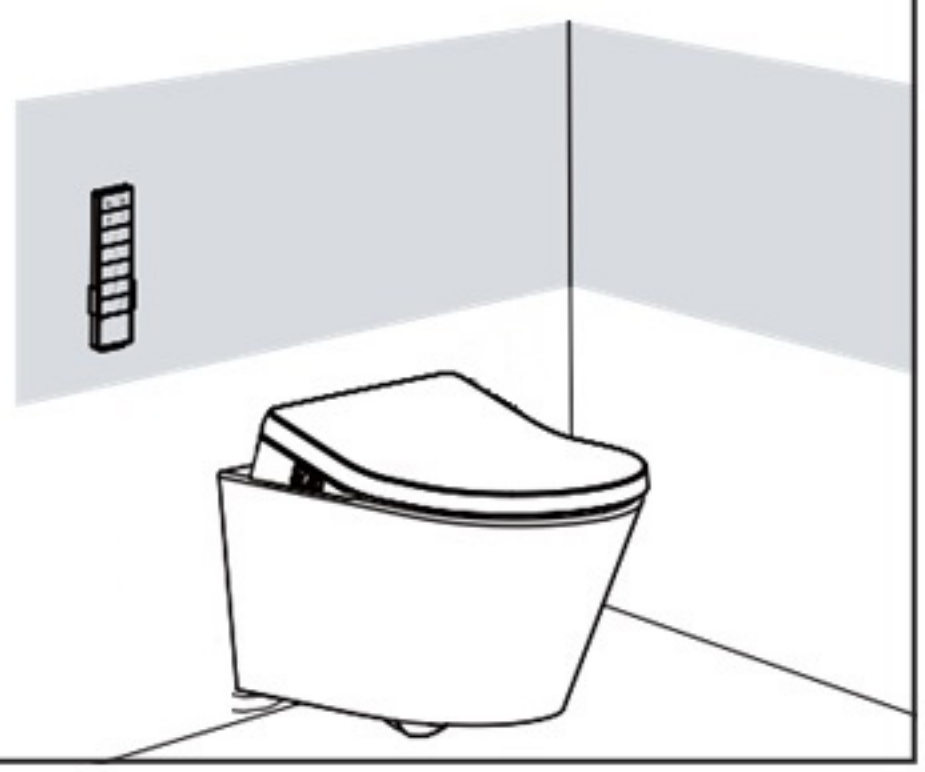

■ Podłączenie zasilania i dopływu wody

■ Podłączenie zimnej wody

Podłącz wężyk wodny do zaworu z przyłączem zimnej wody, które zostało przygotowane obok lub za miską toaletową, w lokalizacji zgodnej ze schematem przedstawionym na str. 17.

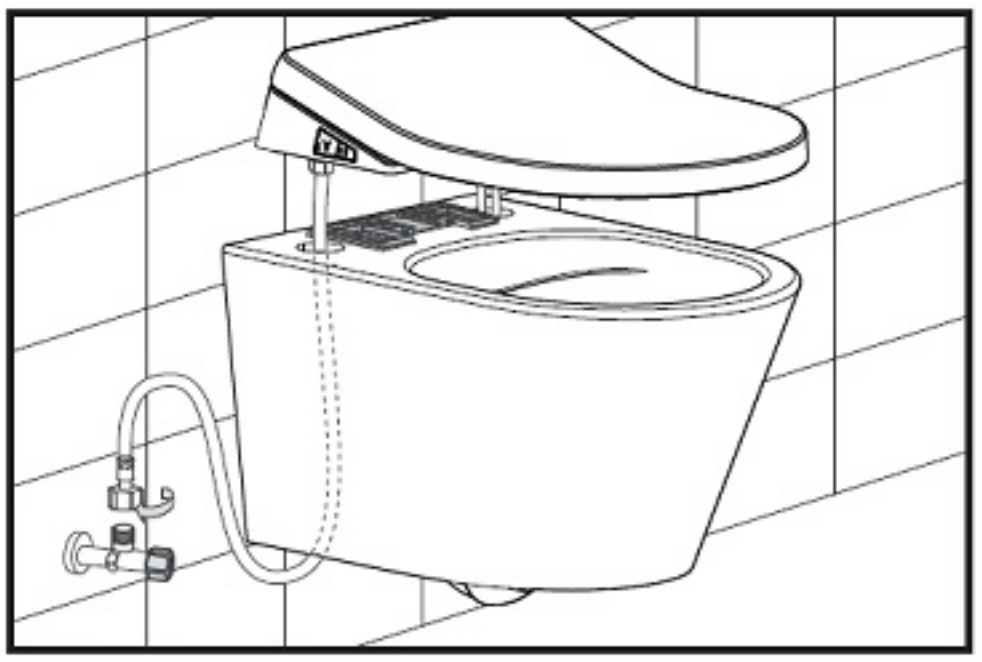

■ Podłączenie zasilania

1. Wyprowadź przewód elektryczny o średnicy 3 x 2,5 mm na zewnątrz zabudowy stelaża, za miską toaletową, w lokalizacji zgodnej ze schematem przedstwionym na str. 17. oraz podłącz obie końcówki złączy elektrycznych ze sobą.
2. W przypadku zastosowania dedykowanego stelaża MAJOR & MAKER, podłącz złączkę funkcji automatycznego spłukiwania (opcja dodatkowa).

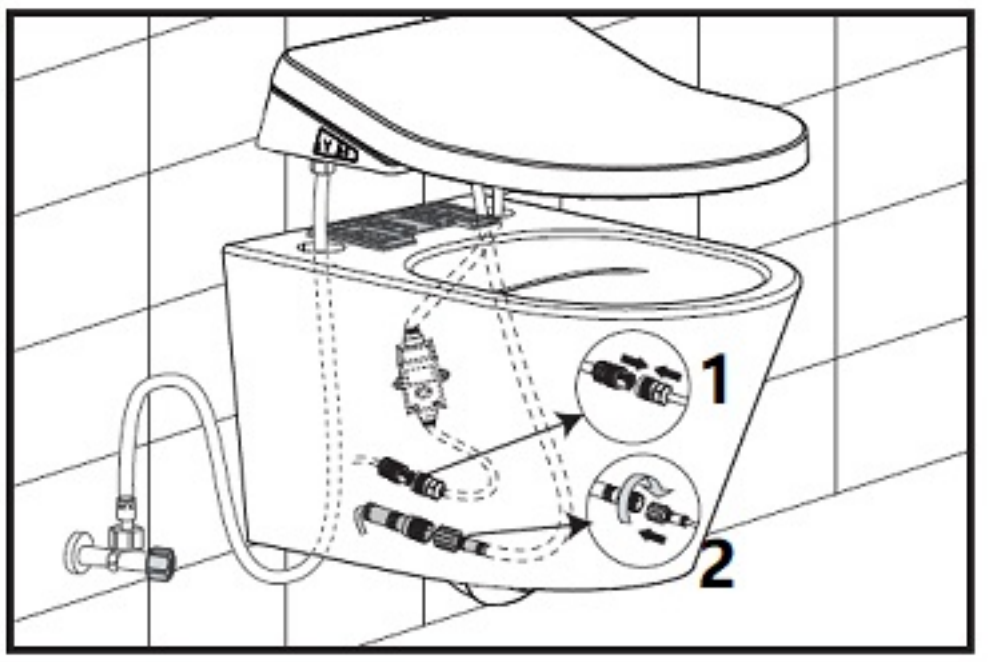

Uwaga

Separacja przyłącza elektrycznego od przyłącza wody

W tym samym pomieszczeniu, w którym zainstalowany jest ten produkt, należy zainstalować w miejscu łatwodostępnym zawór odcinający wodę.
Zawór ten służy do awaryjnego odcięcia dopływu wody do produktu bez konieczności użycia narzędzi.
W przeciwnym razie nieoczekiwana awaria produktu może spowodować szkody.

Uwaga

Wymagania w miejscu montażu

1. Zakres ciśnienia wody: 0,075-0,8 MPa.
2. Zakres temperatury wody: 4-35 °C.
3. Temperatura otoczenia: 4-40 °C.
4. Wilgotność względna ≤95%.
4. Należy zastosować nowy wąż wodny. Stary wąż wodny nie może być ponownie wykorzystany.

Uwaga

Podłącz do źródła zasilania zgodnego z wymogami.
W przeciwnym razie może to spowodować nieprawidłowe działanie produktu.

Uwaga

Urządzenie należy podłączyć do odpowiedniego, uziemionego przewodu elektrycznego, mając na uwadze bezpieczeństwo użytkowania oraz żywotność produktu.

Rozdział 3 Instrukcja obsługi

Test przed użyciem

■ Odkręcenie zaworu wodnego
Otwórz zawór wlotowy wody, aby zapewnić dopływ wody urządzenia

■ Czynności do zweryfikowania

1. Włączone zasilanie

Upewnij się, że wtyczka zasilania jest dobrze podłączona.
Lampka kontrolna na wtyczce wskazuje, że urządzenie jest włączone.
Jeśli lampka kontrolna nie świeci się, możesz nacisnąć przycisk resetowania na wtyczce, aby włączyć zasilanie. Po włączeniu zasilania system wyemituje sygnał dźwiękowy.

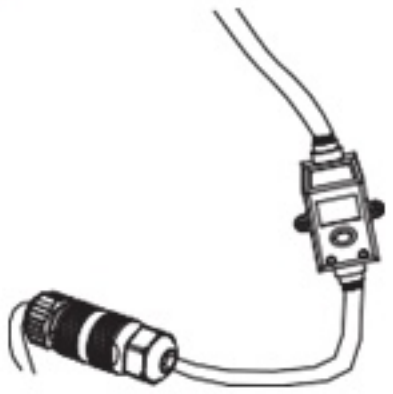

2. Czujnik obecności

Czujnik obecności po wykryciu ciała użytkownika na desce wyemituje sygnał dźwiękowy.

3. Sprawdzenie działania funkcji myjących

Gdy czujnik obecności na desce sedesowej jest zakryty, naciśnij przycisk odpowiedzialny za funkcję mycia tylnego lub przedniego, aby sprawdzić, czy dysza myjąca pracuje prawidłowo i czy leci z niej woda.

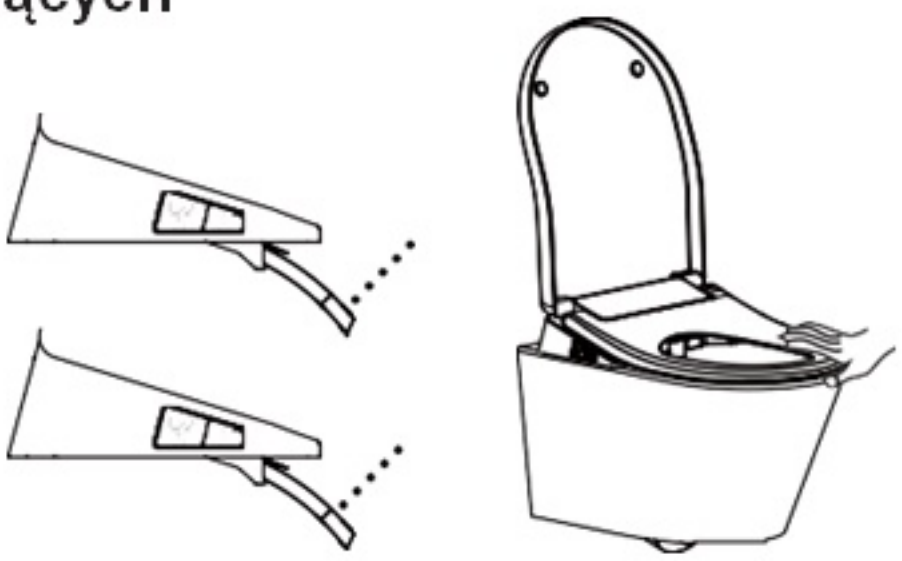

Pierwsze uruchomienie

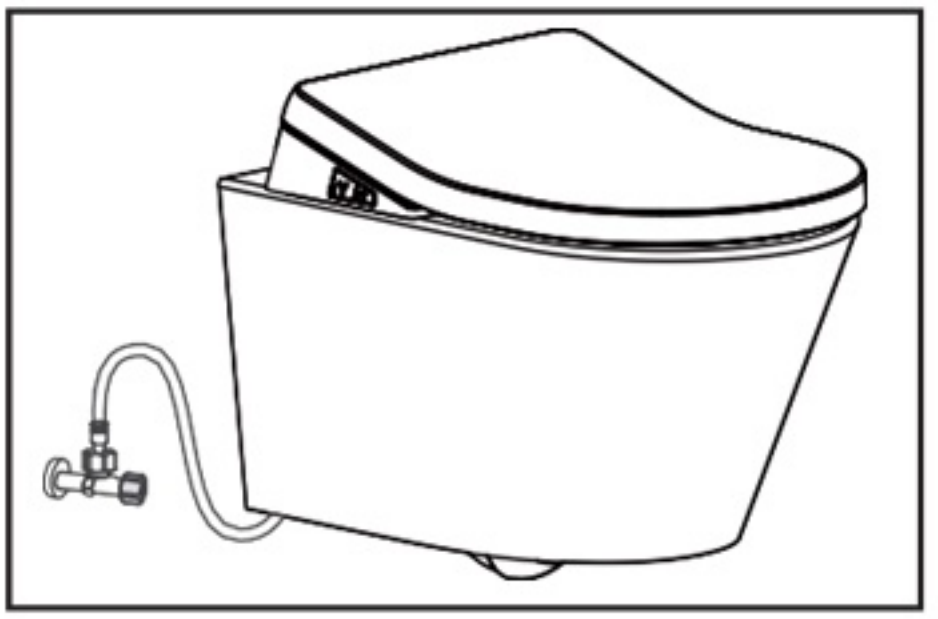

1. Odkręć zawór wodny i upewnij się, że woda z sieci dopływa prawidłowo do urządzenia.

2. Baterie pilota sterującego

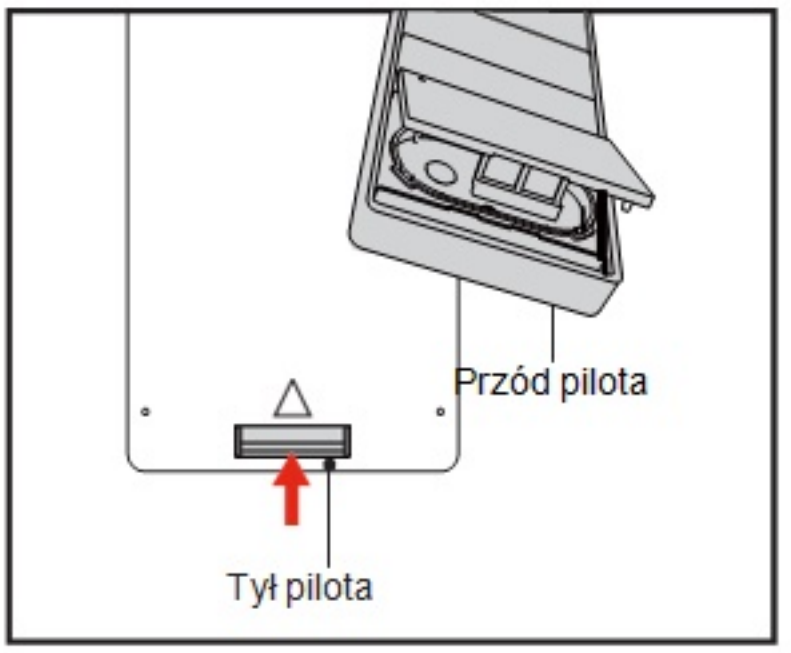

a. W miejscu wskazanym strzałką z tyłu pilota dociśnij zapadkę do góry i otwórz przednią pokrywę baterii, jak pokazano na obrazu.

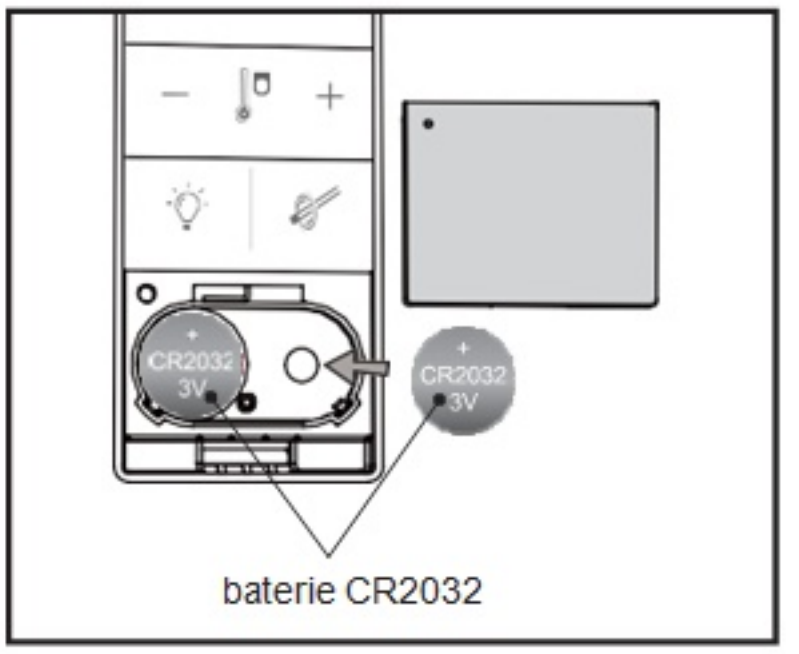

b. Zainstaluj dwie baterie guzikowe CR2032. Na baterii jest nadrukowany symbol + dla dodatniej strony baterii.

Spróbuj użyć pilota. Jeśli lampka stanu pilota zaświeci się wraz z przyciskiem, oznacza to, że baterie zostały prawidłowo zainstalowane i są sprawne. Jeśli pilot nie działa, sprawdź, czy baterie są naładowane i prawidłowo zainstalowane. Jeśli baterie są rozładowane, możesz je zastąpić nowymi, zgodnie z powyższą instrukcją.

Aby zapobiec uszkodzeniu lub wycieku baterii, należy przestrzegać „Uwag dotyczących bezpieczeństwa”.

3. Parowanie kodu

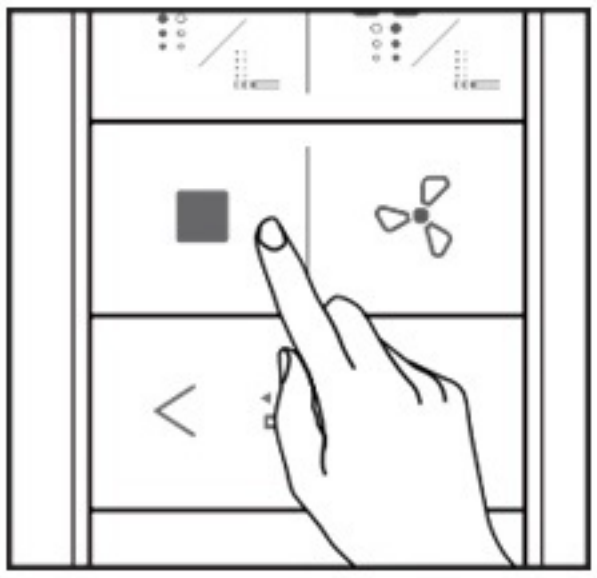

Gdy zasilanie deski myjącej jest wyłączone, przytrzymaj dłużej przycisk STOP „■” na pilocie, aż kontrolka na pilocie zacznie migać, a następnie włącz ponownie zasilanie.

Zaświeci się kontrolka , a jednostka główna wyda długi sygnał dźwiękowy, co będzie oznaczać, że możesz puścić przycisk, gdyż process parowania zakończył się pomyślnie.

Po włączeniu system wykona autotest, który zakończy się po około 20 sekundach i przejdzie w tryb czuwania.

Jeżeli dopasowanie kodu nie powiedzie się, wskaźnik zgaśnie automatycznie po upływie 30 sekund. Spróbuj ponownie, jak opisano powyżej. Jeśli to nie pomoże, skonsultuj się z serwisem producenta.

Opis oznaczeń przycisków panelu bocznego

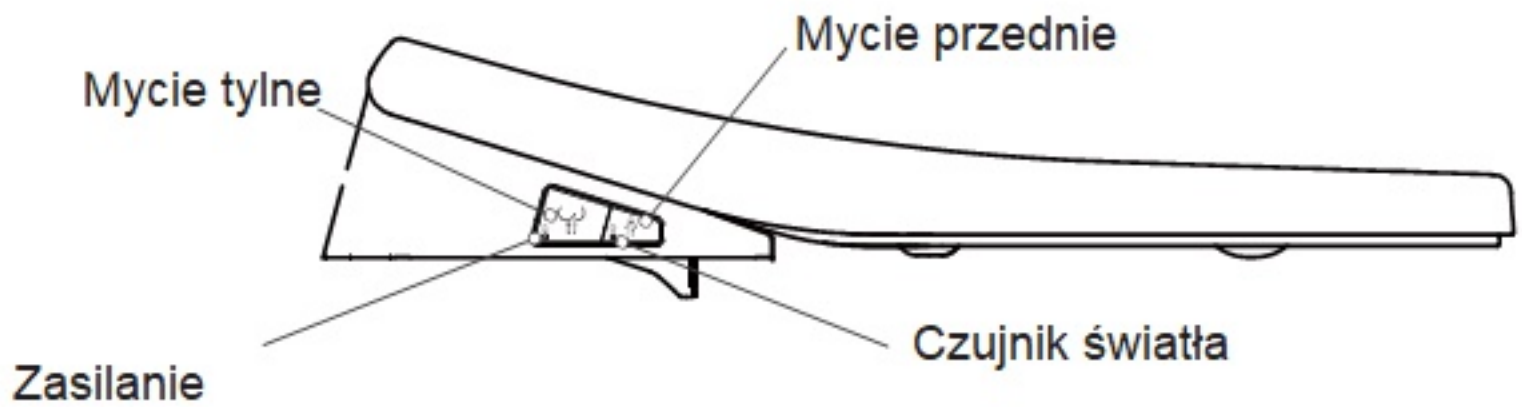

Po zajęciu miejsca siedzącego, naciśnij przycisk funkcji mycia tylnego lub mycia przedniego, aby uruchomić tryb automatycznego mycia tylnego lub mycia przedniego.
Zostaną wykonane następujące czynności: 15 sekund mycia w pozycji stałej > 45 sekund mycia w trybie ruchomym pracy dyszy > 2 minuty suszenia ciepłym powietrzem > STOP.
Podczas tego procesu parametry temperatury wody i temperatury suszarki są takie same, z jakich korzystał poprzedni użytkownik.
W trakcie trwania tego procesu, ponowne naciśnięcie tego przycisku spowoduje zatrzymanie bieżącej funkcji i suszenia.

Wyłączanie zasilania: Przytrzymaj dłużej przycisk funkcji mycia tylnego na panelu bocznym przez ponad 5 sekund, a urządzenie i wskaźnik zasilania zostaną wyłączone.

Instrukcja obsługi pilota sterującego

Toaleta myjąca obsługiwana jest przy pomocy pilota. Pilot zdalnego sterowania może sterować myciem tylnym, myciem przednim, suszeniem i przerywaniem funkcji. Przy pomocy pilota sterującego można również ustawić i wyregulować parametry pracy tj. temperatura suszarki, temperatura wody, temperatura siedziska itp.
Naciśnij odpowiedni przycisk, aby aktywować odpowiednią funkcję.
Po każdym naciśnięciu przycisku lampka kontrolna zamiga.
Jeśli pilot nie działa, sprawdź, czy bateria jest sprawna i prawidłowo zainstalowana.

Mycie tylne / tryb ruchomy dyszy

Warunek: funkcja działa w momencie, gdy użytkownik siedzi na desce

1. Naciśnij przycisk "Mycie tylne", a dysza myjąca wysunie się wraz ze strumieniem wody myjącej. Naciśnij ponownie "Mycie tylne", aby przełączyć tryb ruchomy dyszy.

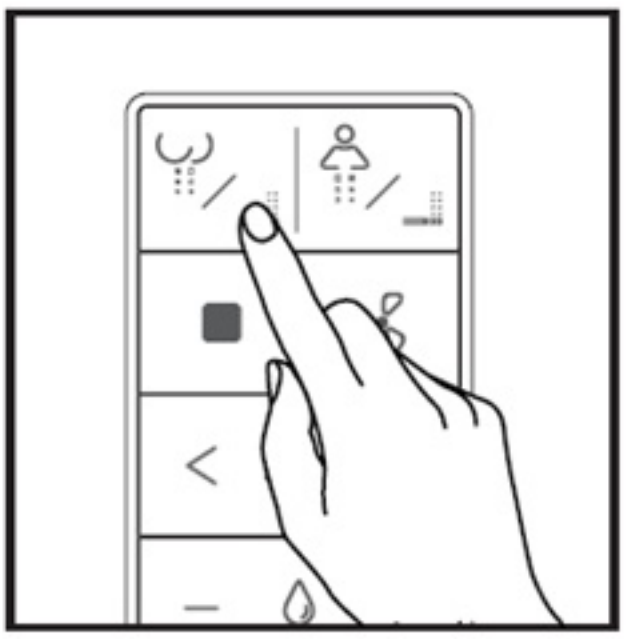

2. Naciśnij przycisk "Stop", aby przerwać funkcję mycia lub odczekaj 3 minuty, aż przerwie się automatycznie.

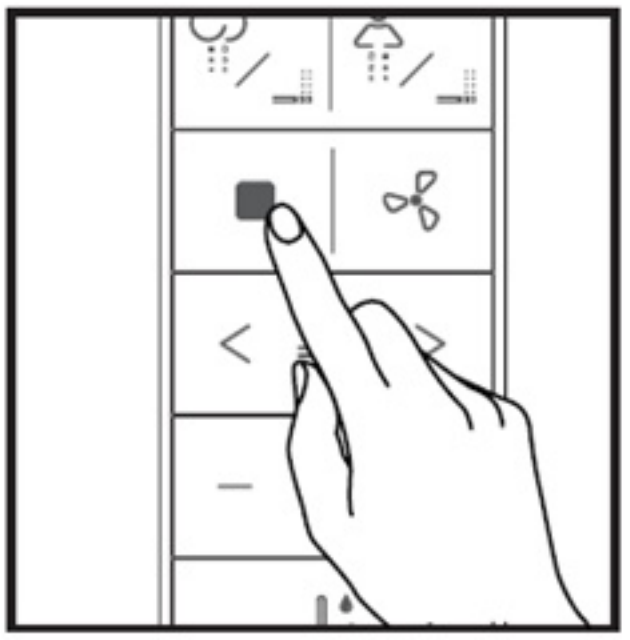

Mycie przednie / tryb ruchomy dyszy

Warunek: funkcja działa w momencie, gdy użytkownik siedzi na desce

1. Naciśnij przycisk "Mycie przednie" a dysza myjąca wysunie się wraz ze strumieniem wody myjącej. Naciśnij ponownie "Mycie przednie", aby przełączyć tryb ruchomy dyszy.

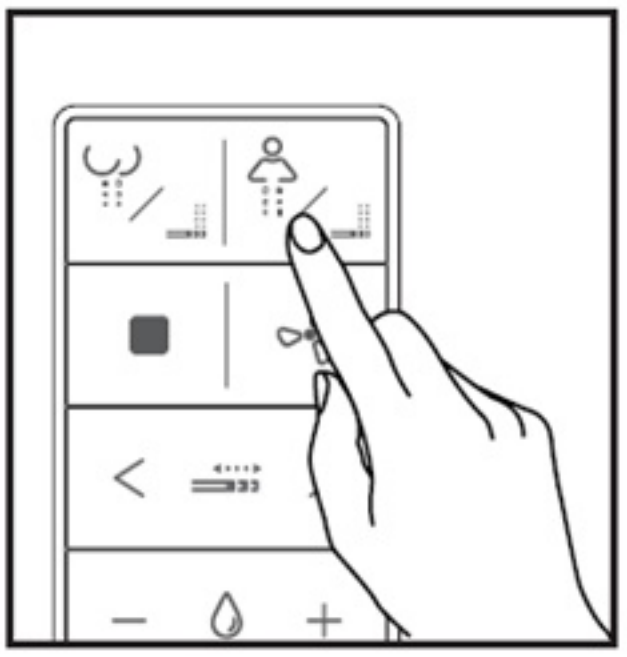

2. Naciśnij przycisk "Stop", aby przerwać funkcję mycia lub odczekaj 3 minuty, aż przerwie się automatycznie.

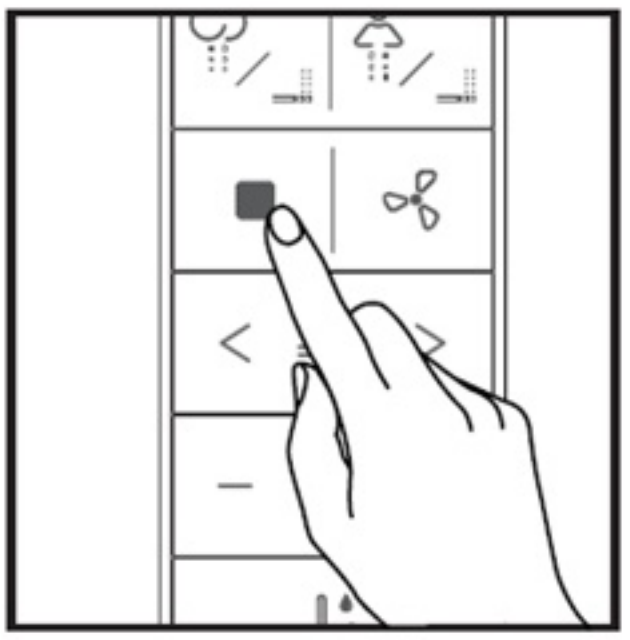

Suszenie

Suszenie (5 poziomów regulacji)
Naciśnij przycisk "Suszenie", aby uruchomić funkcję suszenia ciepłym powietrzem.

Warunek: funkcja działa w momencie, gdy użytkownik siedzi na desce

1. Naciśnij przycisk "Suszenie", aby uruchomić funkcję suszenia ciepłym powietrzem.

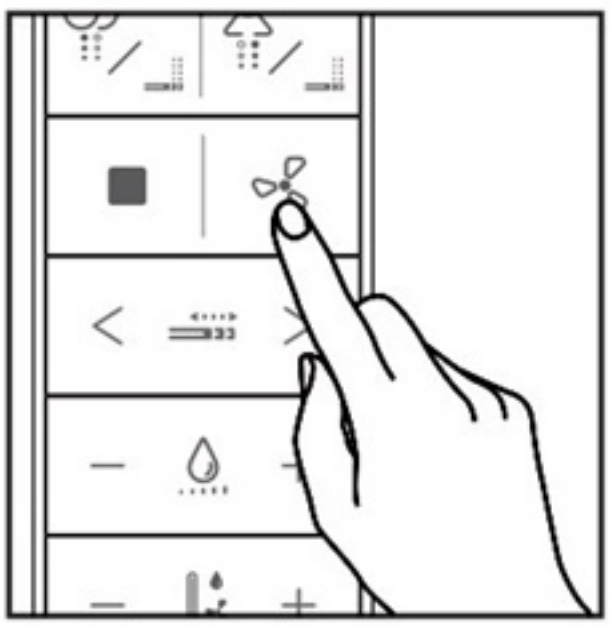

2. Naciśnij przycisk "STOP", w dowolnym momencie, aby przerwać funkcję suszenia lub poczekaj 4 minuty, aż zakończy się automatycznie.

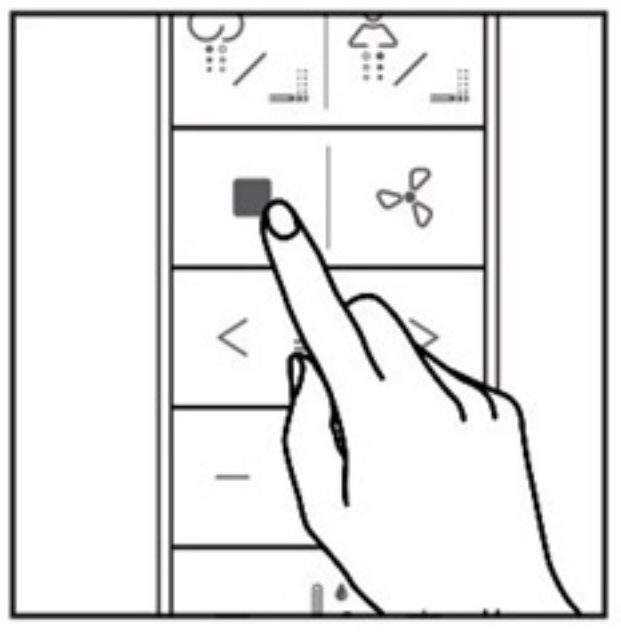

Regulacja pozycji dyszy

Regulacja pozycji dyszy
(5 poziomów regulacji)

Warunek: funkcja mycia tylnego lub przedniego została aktywowana

1. Naciśnij przycisk "<", aby zmienić stopień wysunięcia dyszy o 1 poziom do tyłu, za każdym razem po naciśnięciu. Brzęczyk wyda podwójny sygnał dźwiękowy po osiągnięciu minimalnej wartości.

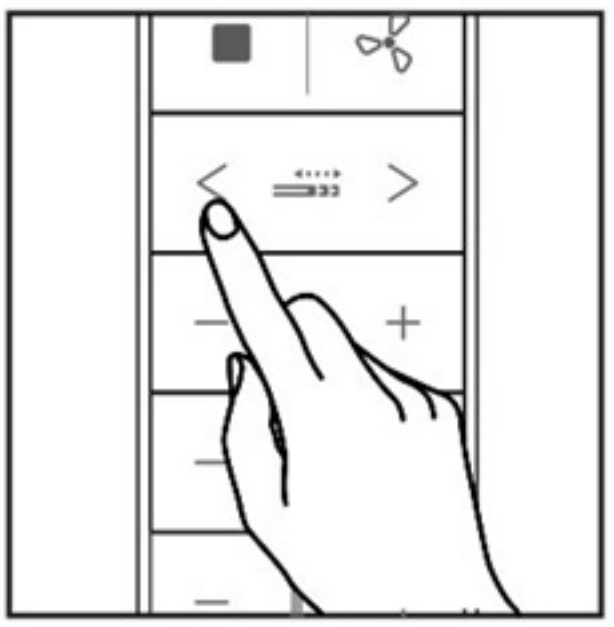

2. Naciśnij przycisk ">", aby zmienić stopień wysunięcia dyszy o 1 poziom do przodu, za każdym razem po naciśnięciu. Brzęczyk wyda podwójny sygnał dźwiękowy po osiągnięciu maksymalnej wartości.

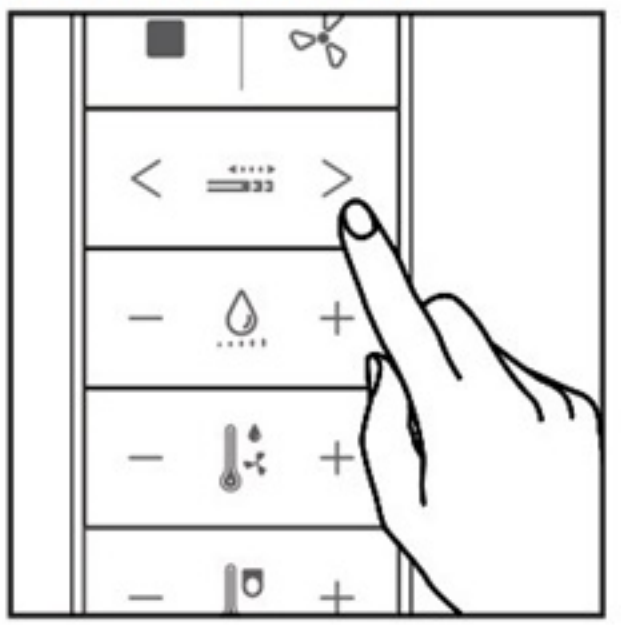

Regulacja ciśnienia wody

Regulacja ciśnienia wody
(5 poziomów regulacji)

Warunek: funkcja mycia tylnego lub przedniego została aktywowana

1. Naciśnij przycisk "-", aby zmniejszyć ciśnienie wody. Brzęczyk wyda podwójny sygnał dźwiękowy po osiągnięciu minimalnej wartości.

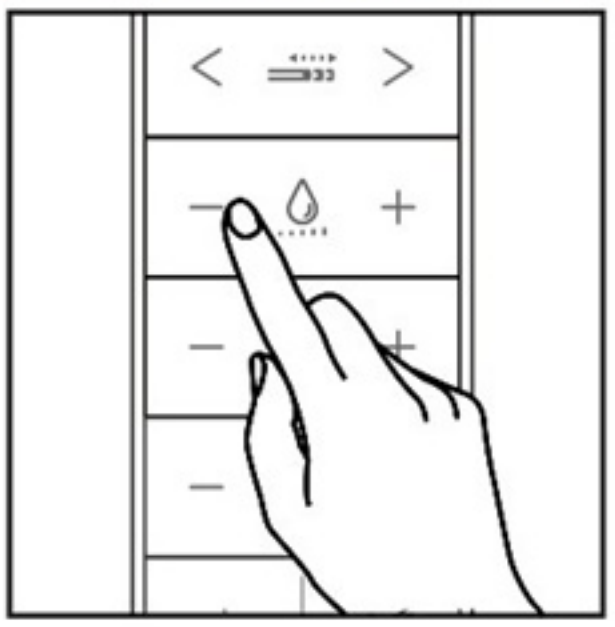

2. Naciśnij przycisk "+", aby zwiększyć ciśnienie wody. Brzęczyk wyda podwójny sygnał dźwiękowy po osiągnięciu maksymalnej wartości.

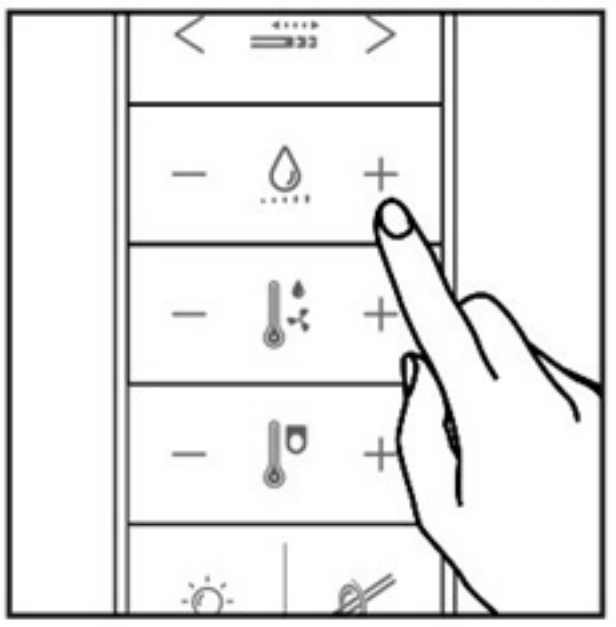

Regulacja temperatury wody / suszarki

Temperatura wody: brak, 33°C ~ 39°C (5 poziomów regulacji)
Temperatura suszenia: brak, 30°C ~ 50°C (5 poziomów regulacji)

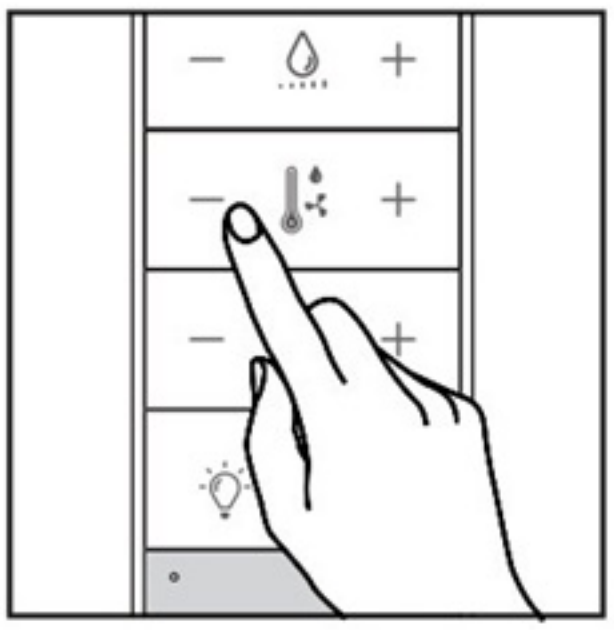

1. Naciśnij przycisk "-" w sekcji temperatury wody/suszenia podczas trwania funkcji mycia tylnego lub przedniego, aby zmniejszyć temperaturę wody. Brzęczyk wyda podwójny sygnał dźwiękowy, gdy poziom osiągnie minimalny poziom.
Naciśnij przycisk "-" w sekcji temperatury wody/suszenia podczas trwania funkcji suszenia, aby zmniejszyć temperaturę suszarki.
Brzęczyk wyda podwójny sygnał dźwiękowy, gdy poziom osiągnie minimalny poziom.

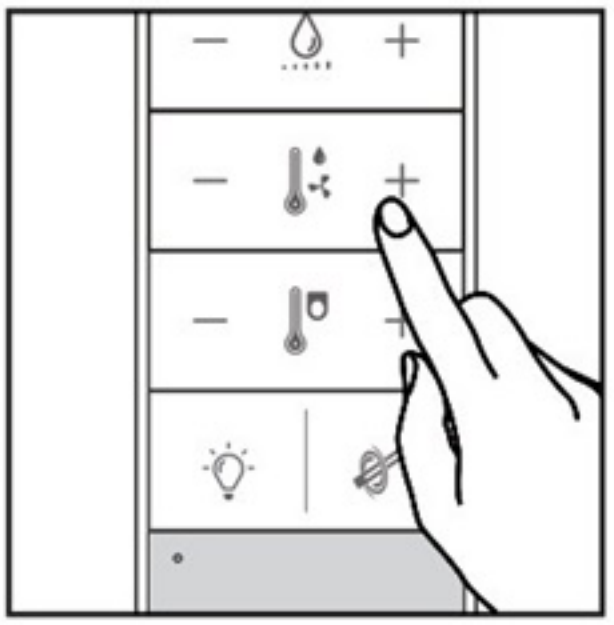

2. Naciśnij przycisk "+" w sekcji temperatury wody/suszenia podczas trwania funkcji mycia tylnego lub przedniego, aby zwiększyć temperaturę wody. Brzęczyk wyda podwójny sygnał dźwiękowy, gdy poziom osiągnie maksymalny poziom.
Naciśnij przycisk "+" w sekcji temperatury wody/suszenia podczas trwania funkcji suszenia, aby zwiększyć temperaturę suszarki.
Brzęczyk wyda podwójny sygnał dźwiękowy, gdy poziom osiągnie maksymalny poziom.

Regulacja temperatury deski

Temperatura deski: brak, 30°C ~ 39°C (5 poziomów regulacji)

1. Naciśnij przycisk "-" w sekcji temperatury deski, aby zmniejszyć temperaturę deski o 1 poziom, za każdym razem po naciśnięciu.
Brzęczyk wyda podwójny sygnał dźwiękowy po osiągnięciu minimalnej wartości.

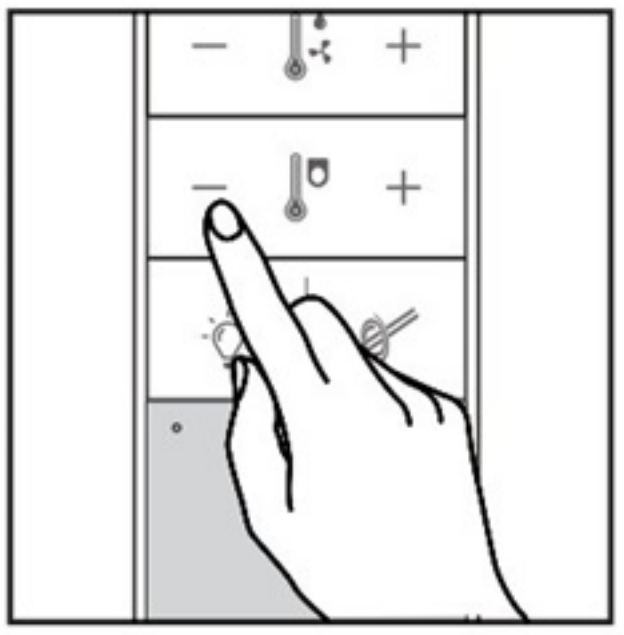

2. Naciśnij przycisk "+" w sekcji temperatury deski, aby zwiększyć temperaturę deski o 1 poziom, za każdym razem po naciśnięciu.
Brzęczyk wyda podwójny sygnał dźwiękowy po osiągnięciu maksymalnej wartości.

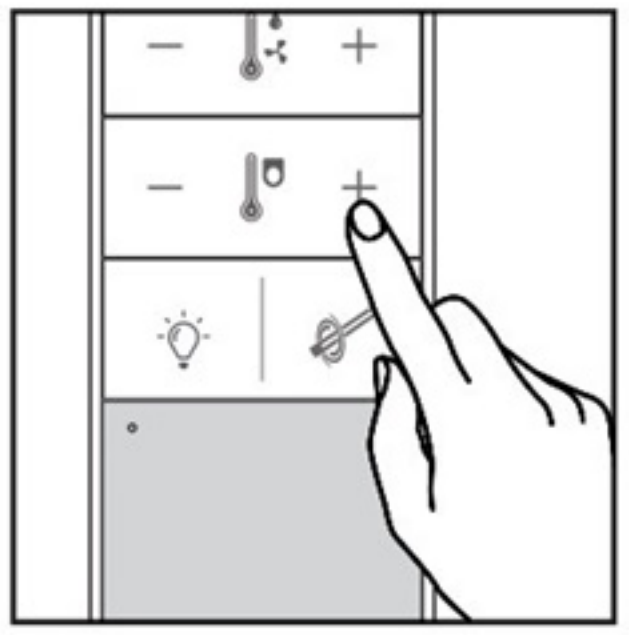

Oświetlenie nocne

1. Domyślnie funkcja oświetlenia nocnego jest aktywna i działa, gdy w pomieszczeniu jest ciemno.

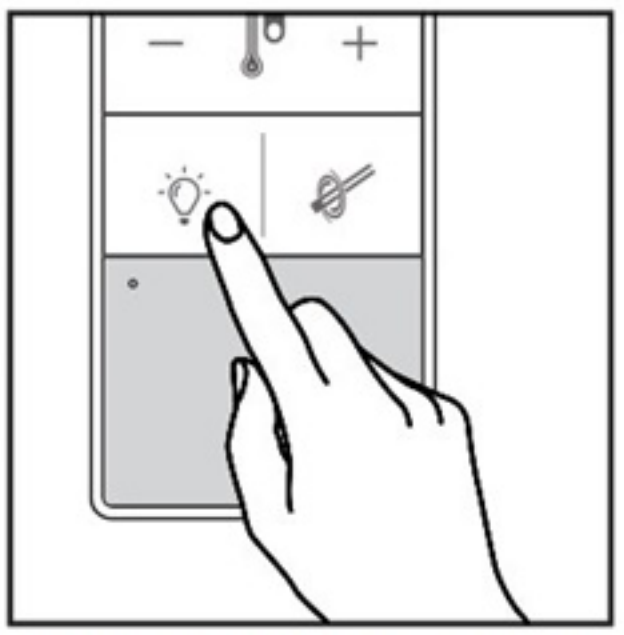

2. Naciśnij przycisk z symbolem żarówki, aby włączyć lub wyłączyć funkcję oświetlenia nocnego.

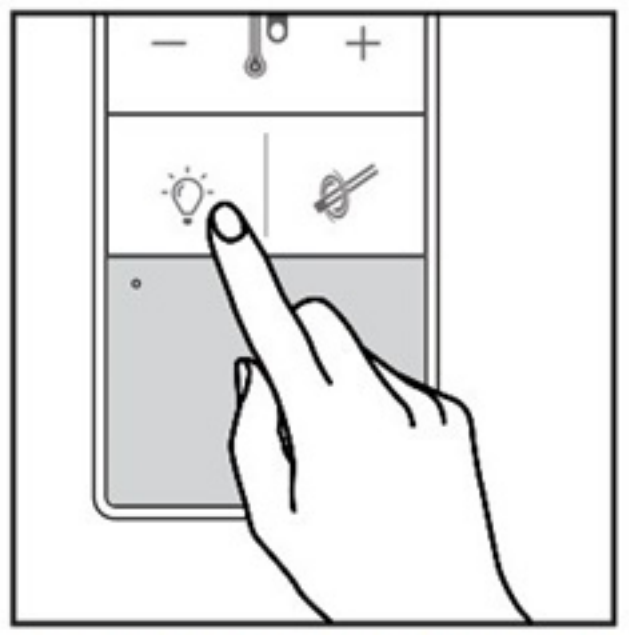

Uwaga: Funkcja oświetlenia nocnego jest sterowana przez czujnik natężenia światła.
Gdy funkcja jest aktywna, lampka nocna włączy się automatycznie tylko w momencie, gdy natężenie oświetlenia zewnętrznego źródła światła będzie niższe od wartości 2 lux.
Z kolei w przypadku, gdy natężenie światła zewnętrznego wzrośnie do poziomu wyższego od wartości 2 lux, lampka nocna wyłączy się automatycznie.

Czyszczenie dyszy / Tryb oszczędzania energii

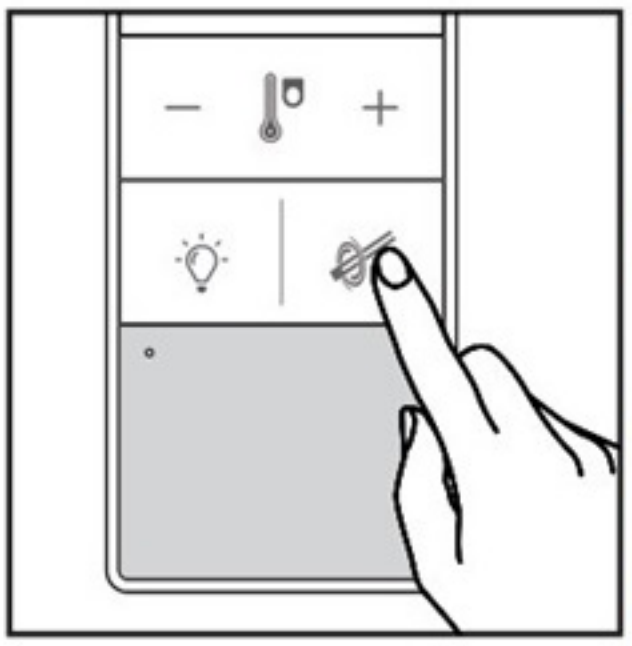

1. Naciśnij ten przycisk w momencie, gdy czujnik na desce nie wykrywa obecności użytkownika, a dysza wysunie się w celu umożliwienia jej oczyszczenia przez użytkownika.

2. Przytrzymaj dłużej, a po upływie 3 sekund brzęczyk wyda pojedynczy sygnał dźwiękowy, nastąpi aktywacja trybu oszczędzania energii, konstrolka zasilania na panelu bocznym zacznie migać, a temperatura deski wyniesie 25°C.
W chwili gdy tryb oszczędzania energii jest aktywny, przytrzymaj dłużej przez 3 sekundy, brzęczyk systemu wyda podwójny sygnał dźwiękowy, aby wyłączyć tryb oszczędzania energii, konstrolka zasilania na panelu bocznym przestanie migać, a temperatura deski powróci do wartości pierwotnie ustawionej.

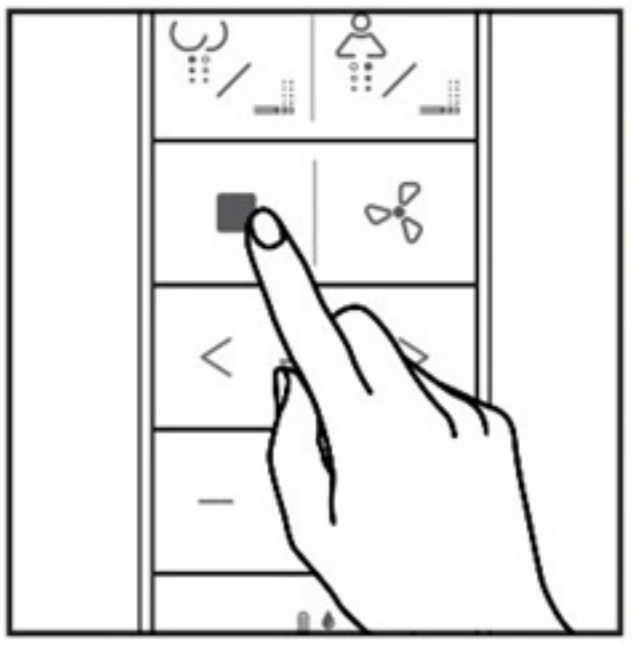

3. Po zakończeniu czyszczenia dyszy naciśnij przycisk "STOP", a dysza myjąca się schowa.

Automatyczny system pochłaniania zapachów

System pochłaniania zapachów zaczyna działać w chwili, gdy czujnik wykrywa obecność użytkownika na desce, a przestaje działać po upływie 1 minuty od momentu wstania z deski.

Funkcja sterylizacji wody elektrolizowanej

Funkcja sterylizacji wody elektrolizowanej uruchamia się podczas samooczyszczania dyszy myjącej.

Automatyczne spłukiwanie wody (opcja dodatkowa)

Funkcja automatycznego spłukiwania wody po upływie 5 sekund od wstania z siedziska działa wyłącznie w przypadku podłączenia deski myjącej do dedykowanego stelaża podtynkowego MAJOR & MAKER (opcja dodatkowa).

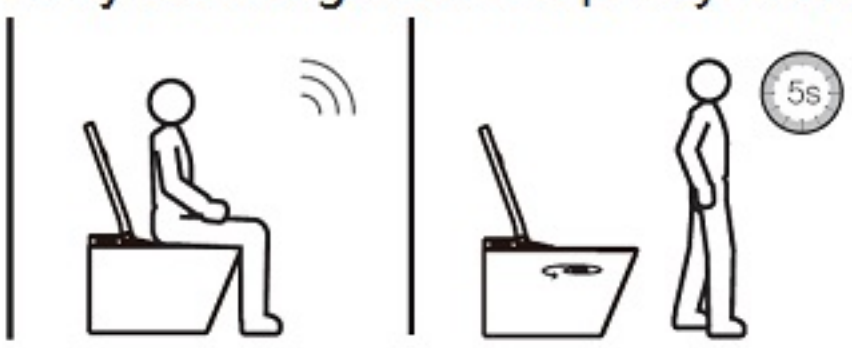

Zajęte ≤ 6s	Brak	Objętość wody 0
6s ≤ Zajęte ≤ 30s	Podstawowe spłukiwanie	Objętość wody ≈ 4L
Zajęte ≥ 30s	Pełne spłukiwanie	Objętość wody ≈ 6L

Rozdział 4 Czyszczenie i konserwacja

Czyszczenie korpusu urządzenia

Korpus urządzenia należy czyścić regularnie lub bezpośrednio po zabrudzeniu. W przypadku, gdy korpus nie jest dostatecznie często czyszczony, brud może stać się trwale niezmywalny.

Zawsze wyłączaj zasilanie przed czyszczeniem powierzchni produktu oraz zwróć uwagę, aby środek myjący nie wszedł w reakcję chemiczną z systemem podgrzewania deski sedesowej.

Nie pozwól, aby woda lub detergent dostały się do produktu lub wtyczki, ponieważ może to spowodować przepięcie, porażenie prądem lub pożar.

Należy zwrócić uwagę na przebarwienia, żółknięcie lub łuszczenie się tworzywa na skutek nieprawidłowego czyszczenia.

Nie używaj ściernych środków czyszczących ani płynów zawierających chlor lub kwasy. Używaj wyłącznie środków czyszczących i narzędzi przeznaczonych do tego zastosowania.

Postępuj zgodnie z instrukcjami producenta danego detergentu.
Nigdy nie mieszaj detergentów.

Przecieraj miękką szmatką zamoczoną w wodzie oraz odsączoną. Neutralny roztwór mydła jest idealnym środkiem do codziennego czyszczenia.

Czyszczenie deski myjącej:

a) Proszę wytrzeć powierzchnię deski myjącej wodą lub neutralnym detergentem za pomocą gąbki lub miękkiej szmatki.

b) W momencie czyszczenia powierzchni deski sedesowej, upewnij się, że temperatura grzania jest wyłączona.

c) Dopiero po całkowitym wyschnięciu i odparowaniu detergentu z powierzchni deski i pokrywy można zamknąć deskę i pokrywę, w przeciwnym razie może dojść do powstania korozji.

Szybki demontaż pokrywy

Gdy pokrywa jest otwarta pod kątem 85-90°, podciągnij lewą stronę osłony do góry, aż zostanie zdjęta z lewego wspornika, a następnie przesuń ją poziomo w prawo, tak aby prawa strona osłony została zdjęta również ze wspornika. Następnie można zdjąć i umyć całą pokrywę.

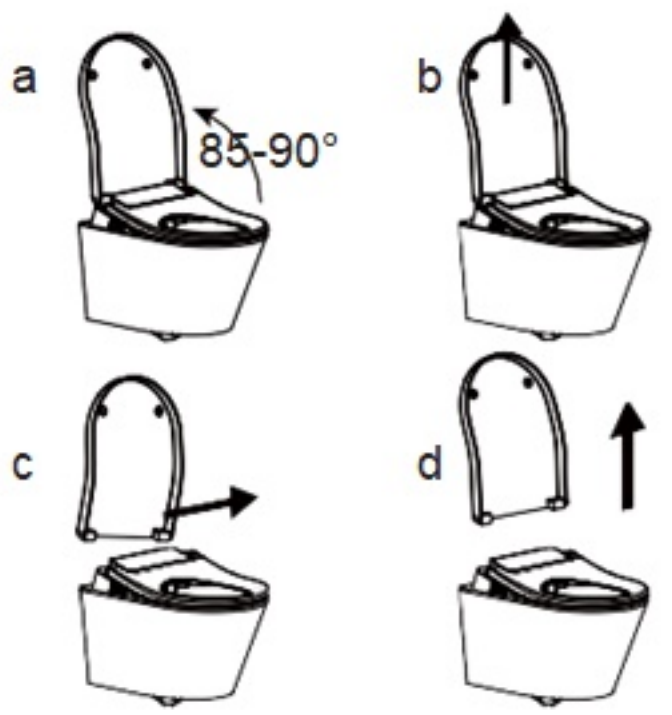

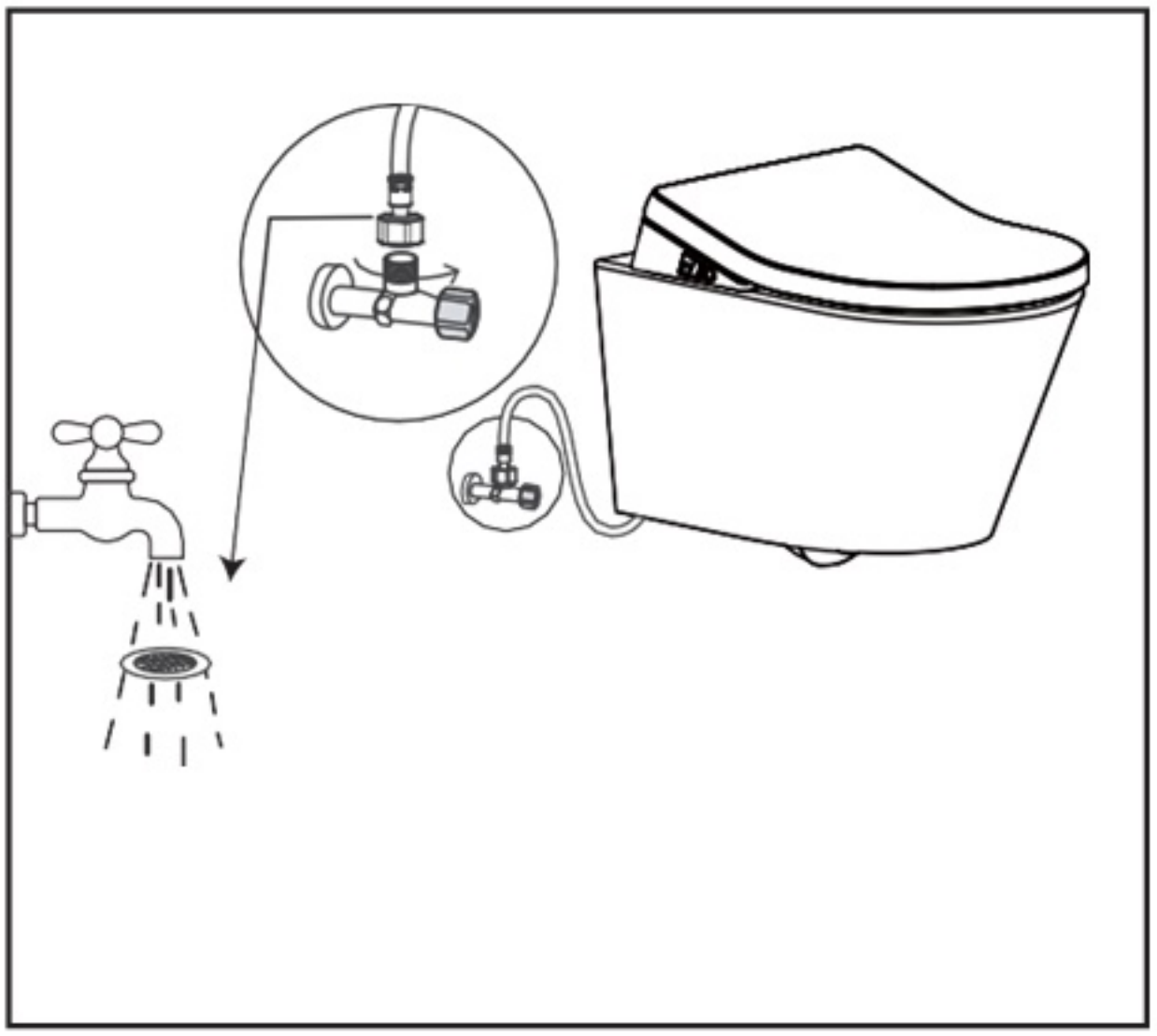

Czyszczenie filtra

a) Odłącz zasilanie, zamknij zawór kątowy, następnie odkręć sitko na zaworze, wyjmij je i opłucz pod kranem.

b) Filtr należy czyścić w momencie odczucia spadku ciśnienia przepływu wody.

c) Po oczyszczeniu zamontuj filtr z powrotem.

Czyszczenie dyszy myjącej

Cofnięta dysza natryskowa jest automatycznie czyszczona przed i po użyciu funkcji myjącej.

- Czyść dyszę regularnie lub natychmiast po zauważeniu zabrudzeń.

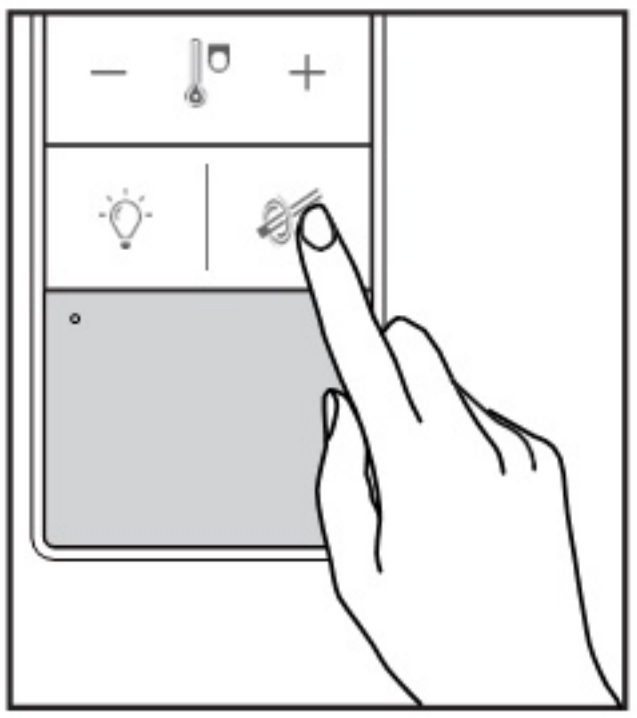

a) Po naciśnięciu tego przycisku na pilocie: dysza myjąca wysunie się do celu oczyszczenia lub wymiany końcówki przez użytkownika.

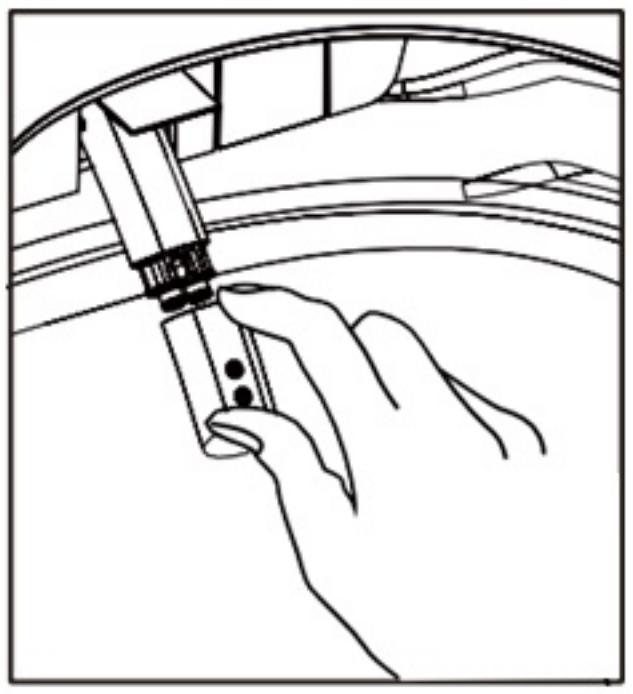

b) Zdejmij końcówkę dyszy i oczyść ją przy pomocy szmatki, gąbki lub szczotki i neutralnego detergentu.

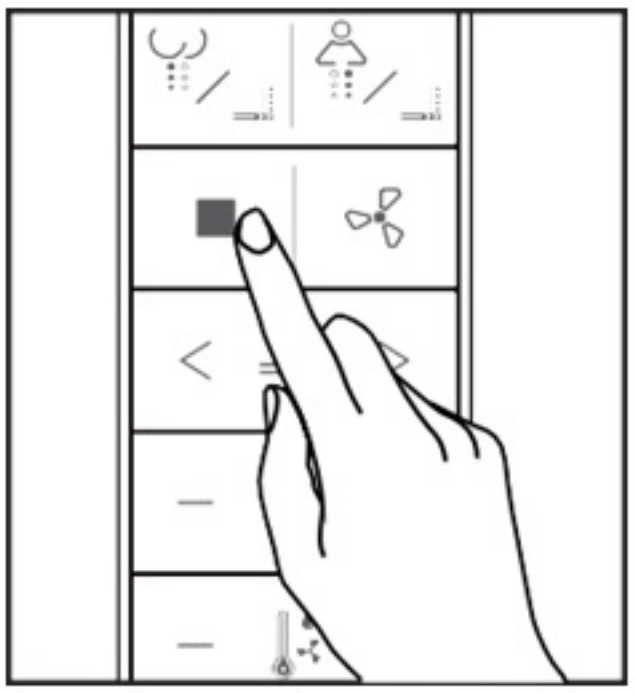

c) Po ponownym zamontowaniu końcówki dyszy, naciśnij przycisk “STOP” na pilocie, a dysza myjąca się schowa.

Czyszczenie pilota sterującego

Do czyszczenia pilota i uchwytu używaj miękkiej, wilgotnej ściereczki.

Czyszczenie systemu pochłaniania zapachów

1. Gdy pojemnik z węglem aktywnym granulowanym będzie zakurzony, objętość zasysanego powietrza zostanie zmniejszona, co tym samym obniży wydajność pracy systemu. Aby usunąć kurz, użyj szczoteczki do zębów i wykonaj poniższe czynności.

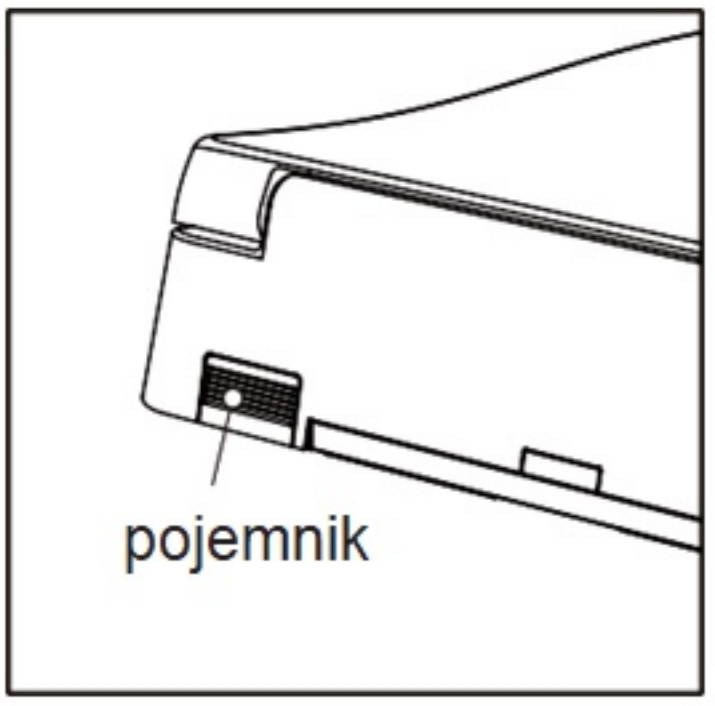

1. Zdemontuj deskę myjącą z miski oraz zlokalizuj pojemnik z dezodorantem.

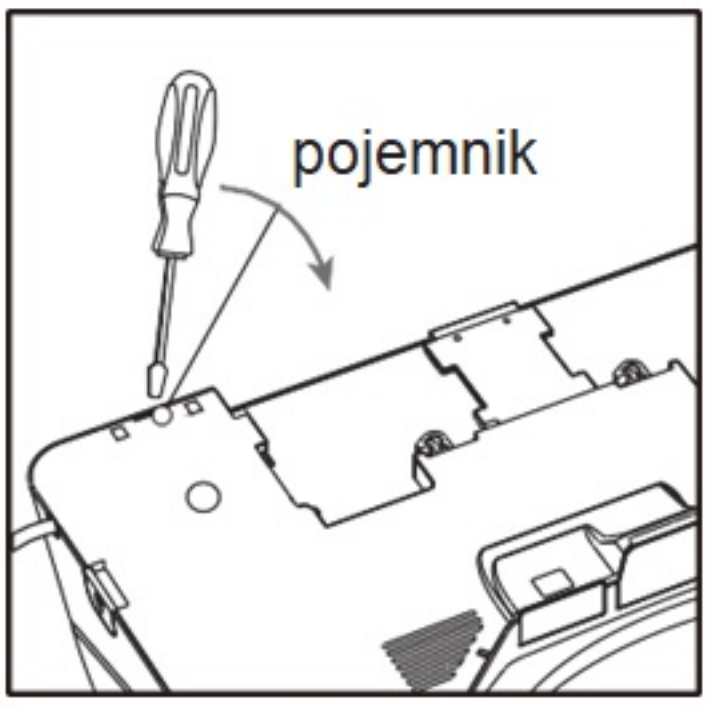

Za pomocą płaskiego śrubokręta delikatnie podważ spód i wyjmij pojemnik deodoryzatora.

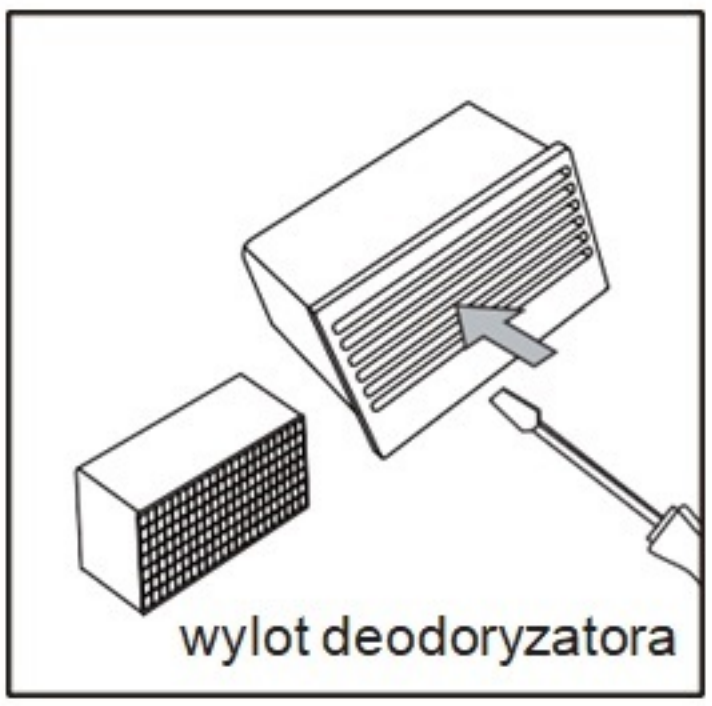

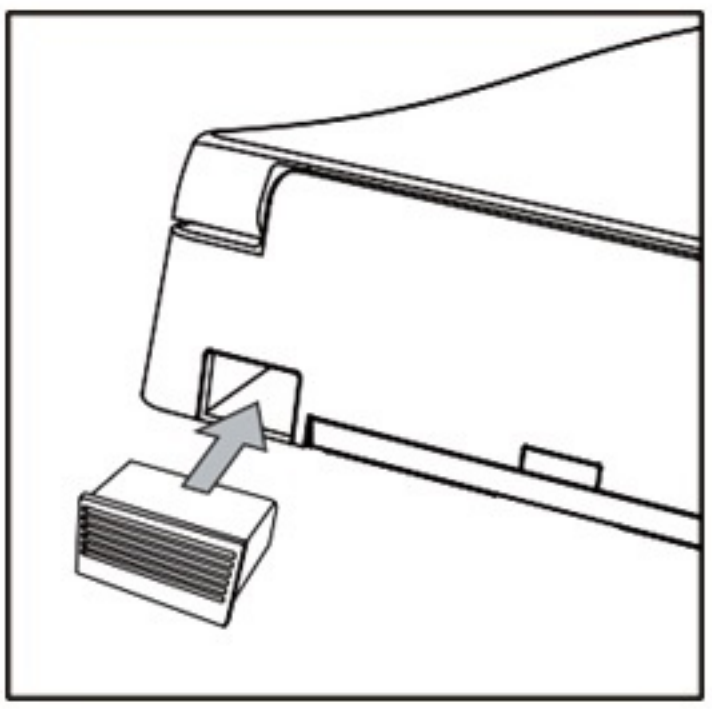

2. Wypchnij katalizator dezodorantu za pomocą śrubokręta płaskiego w celu oczyszczenia kanału powietrza

Umieść pojemnik z deodoryzatorem z powrotem do dedykowanego otworu oraz zamontuj deskę myjącą z powrotem na misce toaletowej.

Utylizacja odpadów

Sprzęt elektryczny i elektroniczny może zawierać substancje niebezpieczne. Nie wyrzucaj go razem z nieposortowanymi odpadami domowymi. Prosimy o przekazanie go do wyznaczonego punktu zbiórki. W ten sposób możesz przyczynić się do ochrony zasobów i środowiska. Aby uzyskać więcej informacji, skontaktuj się z producentem.

Zużyte baterie należy utylizować w odpowiedni sposób. W sklepach z elektroniką oraz w lokalnych punktach zbiórki, w których sprzedawane są baterie, dostępne są pojemniki do recyklingu baterii z odpowiednimi etykietami.

Aby uniknąć niebezpiecznych sytuacji, nie pozwalaj dzieciom bawić się plastikowymi torbami i opakowaniami produktów. Prosimy o przechowywanie takich materiałów opakowaniowych w bezpiecznym miejscu lub wyrzucenie ich w sposób przyjazny dla środowiska. Jeśli to możliwe, zachowaj materiały opakowaniowe do końca okresu gwarancyjnego.

Konserwacja produktu

W poniższych przypadkach należy zamknąć zawór dopływu wody i odłączyć wąż, aby spuścić wodę:
- Gdy woda może zamarznąć w zimnych obszarach.
- Podczas planowanej dłuższej przerwy w użytkowaniu.

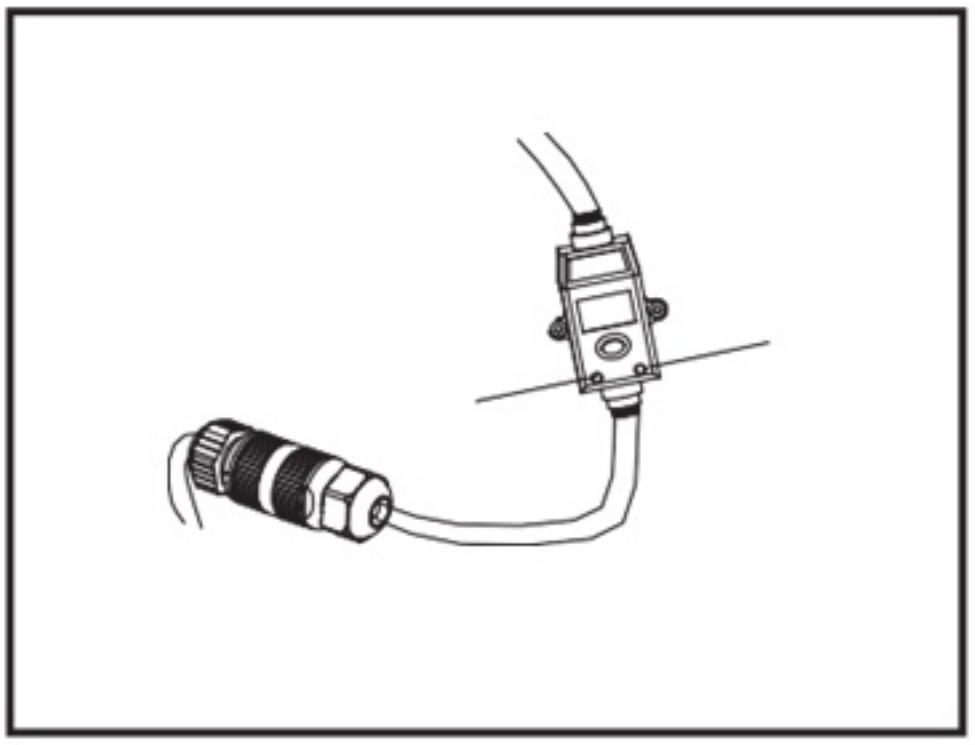

a. Odłącz wtyczkę zasilającą

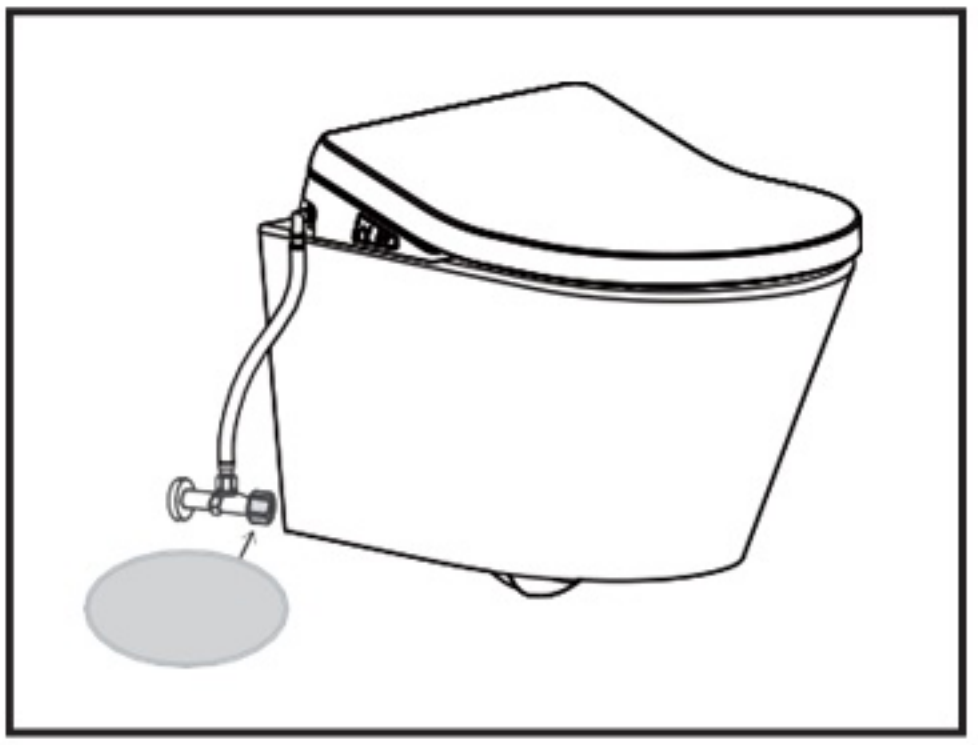

b. Zamknij zawór kątowy, aby odciąć dopływ wody

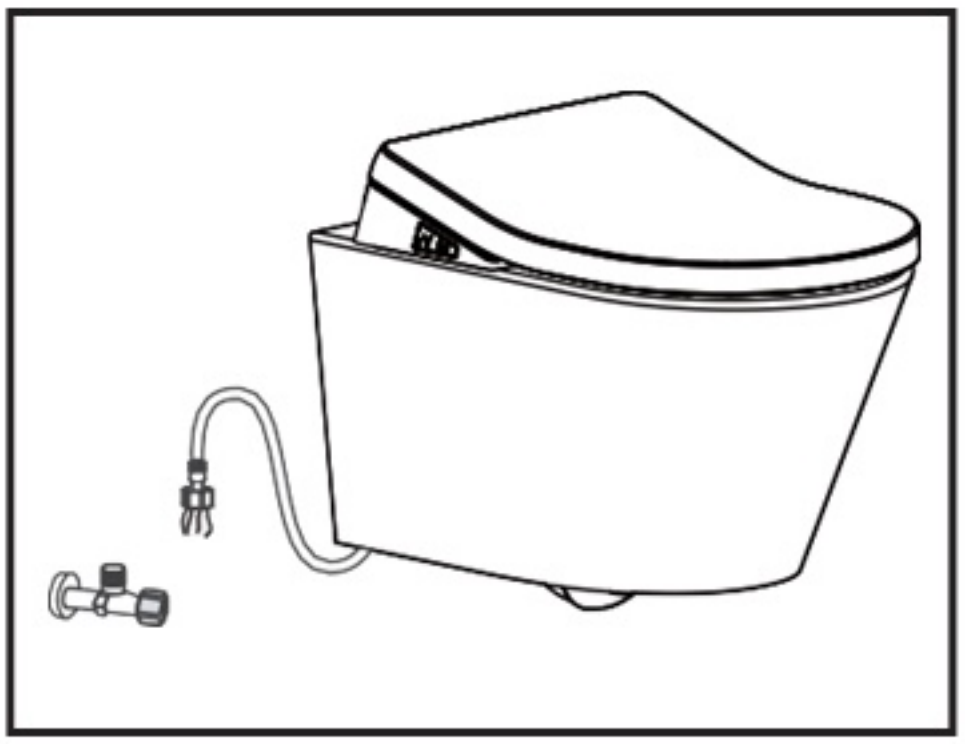

c. Odłącz wąż dopływowy wody od zaworu kątowego i spuść wodę z węża dopływowego.

Ochrona urządzenia przed zamarzaniem

Gdy urządzenie jest zamontowane w pomieszczeniu podatnym na mróz, aby zapobiec uszkodzeniu węża lub produktu na skutek zamarznięcia, należy podjąć środki zapobiegające:

a. Zwiększ temperaturę w pomieszczeniu;

b. Zamknij zawór kątowy dopływu wody i spuścić wodę z węża dopływowego.

Rozdział 5

Przewidywanie usterek i rozwiązywanie problemów

Zalecenie: W przypadku wystąpienia awarii należy zawsze najpierw wyłączyć główne zasilanie produktu, odczekać conajmniej 3 minuty, a następnie włączyć je ponownie.
W przypadku, gdy po dostosowaniu się do poniższych zaleceń, Państwa urządzenie nadal nie działa prawidłowo, należy skontaktować się z producentem lub sprzedawcą.

Rodzaj problemu	Możliwa przyczyna	Rozwiązanie
Funkcje podstawowe		
Dana funkcja całkowicie nie działa	Awaria prądu	Poczekaj na powrót zasilania
	Wtyczka luźna lub niedostatecznie wpięta	Podłącz, aby mieć pewność, że zasilanie zostanie przywrócone
	Przycisk zabezpieczenia przed wyciekiem na przewodzie zasilającym nie jest włączony	Naciśnij wyłącznik upływu przewodu zasilającego
	Aktywny tryb czuwania	Przełącz na tryb włączony
Wyciek wody	Usterka	Zamknij dopływ wody Odłącz zasilanie Skontaktuj się z serwisem producenta
Pilot sterujący		
Podczas pracy lampka statusu miga	Poziom naładowania baterii jest niski	Wymień baterie

Rodzaj problemu	Możliwa przyczyna	Rozwiązanie
Pilot nie działa	Nie włożono baterii	Włóż baterie do pilota
	Brak zasilania	Wymień baterie
	Pomylono biegunowość	Zamontuj baterie prawidłowo
	Niesprawny pilot sterujący	Skontaktuj się z serwisem producenta

Ostrzeżenie

Nie rozbieraj, nie naprawiaj ani nie modyfikuj samodzielnie produktu.

Takie działanie może spowodować pożar, porażenie prądem lub usterkę.

Rodzaj problemu	Możliwa przyczyna	Rozwiązanie
Mycie tylne / Mycie przednie		
Przełączenie między myciem tylnym, a myciem przednim zajmuje trochę czasu	Podczas przełączania pomiędzy myciem tylnym, a myciem przednim, dysza myjąca musi zostać wsunięta i samooczyszczona przed wysunięciem.	Normalne zjawisko
Dysza myjąca nie wysuwa się	Zgięty wąż wodny	Wyprostuj wąż wodny Skontaktuj się z serwisem producenta
Strumień wody myjącej nie jest dozowany	Woda nie dopływa do układu	Proszę poczekać, aż woda dopłynie do układu
	Zawór wodny nie jest otwarty lub jest zablokowany przez brud	Otwórz lub oczyść zawór wodny
	Wężyk wodny jest zgięty	Wyprostuj wężyk wodny Skontaktuj się z serwisem producenta
	Dysza jest zablokowana	Udrożnij otwory dyszy

Rodzaj problemu	Możliwa przyczyna	Rozwiązanie
Nieprawidłowy strumień wody	Usterka dyszy myjącej	Zresetuj zasilanie na ok. 1 minutę. Skontaktuj się z serwisem producenta.
Zbyt niskie ciśnienie wody	Ciśnienie wody zostało ustawione na poziom 1.	Ustaw ciśnienie wody na poziom 2, 3, 4 lub 5.
	Zablokowana dysza	Oczyść i udrożnij miejsce wylotu wody z dyszy
	Zatkany zawór	Oczyść filtr zaworu pression valve filter
	Odkształcony wąż dopływowy wody	Wymień wąż Skontaktuj się z nami
Zbyt niska temperatura wody	Temperatura wody została ustawiona na wyłączoną lub na poziom 1.	Ustaw temperaturę wody na poziom 2, 3, 4 lub 5.
Zbyt wysoka temperatura wody	Temperatura wody została ustawiona na poziom 5.	Ustaw temperaturę wody na poziom 1, 2, 3 lub 4.
Dysza nagle przestała rozpylać wodę	Funkcja wyłącza się automatycznie po upływie 3 minut	Normalne zjawisko
Z dyszy myjącej kapie woda	Dysza jest automatycznie czyszczona przed i po funkcji myjącej	Normalne zjawisko
Suszenie		
Brak reakcji	Czujnik nie wykrywa obecności użytkownika	Dostosuj pozycję siedzącą na desce
Zbyt niska temperatura suszenia	Temperatura suszenia została ustawiona na wyłączoną lub na poziom 1.	Ustaw temperaturę suszenia na poziom 2, 3, 4 lub 5.
Zbyt wysoka temperatura suszenia	Temperatura suszenia została ustawiona na poziom 5.	Ustaw temperaturę suszenia na poziom 1, 2, 3 lub 4.

Rodzaj problemu	Możliwa przyczyna	Rozwiązanie
System pochłaniania zapachów		
Efekt deodoryzacji jest słabo odczuwalny	Wylot lub pojemnik są zatkane kurzem	Oczyść lokalizację pojemnika deodoryzatora
Dezodoryzacja powoduje powstawanie głośnego hałasu	Wylot jest zatkany kurzem	Oczyść lokalizację pojemnika deodoryzatora oraz miejce wylotu powietrza

■ Sygnalizacja problemów

Rodzaj problemu	Sygnał dźwiękowy brzęczyka	Zjawisko towarzyszące danemu problemowi
Zwarcie czujnika temperatury wody na wlocie (obwód otwarty)	Brzęczyk wydał długi sygnał	System zatrzymuje podgrzewanie wody i dysza myjąca się chowa
Temperatura wody przekracza 43 stopnie	Brzęczyk wydał długi sygnał	System zatrzymuje podgrzewanie wody i dysza myjąca się chowa
Otwarty obwód czujnika temperatury wody wylotowej	Brzęczyk wydał długi sygnał	System zatrzymuje podgrzewanie wody i dysza myjąca się chowa
Zwarcie czujnika temperatury deski (obwód otwarty)	Brzęczyk zabrzmi 4 razy co 5 sekund	System zatrzymuje podgrzewanie deski
Ciśnienie wody na wlocie jest zbyt małe	Brzęczyk wydał długi sygnał	System zatrzymuje podgrzewanie wody i dysza myjąca się chowa

W poniższych przypadkach należy skontaktować się z punktem serwisowym:

- Po zresetowaniu zasilania i ponownym połączeniu złączy elektrycznych kontrolka na korpusie urządzenia nadal miga:
Dla bezpieczeństwa należy odłączyć do czasu rozwiązania problemu.
- Po zresetowaniu zasilania i ponownym połączeniu złączy elektrycznych kontrolka na korpusie urządzenia nie świeci:
Kiedy towarzyszy temu zapach spalenizny lub nietypowy dźwięk, proszę wypiąć wtyczkę zasilającą.
- Gdy wylot suszarki nie emituje ciepłego powietrza lub gdy ciepłe powietrze nagle staje się zimne podczas użytkowania:
Zresetuj zasilanie urządzenia i sprawdź, czy problem ustąpił.

Rozdział 6 Dane techniczne

Model produktu		4701FW Topaz
Napięcie		220V~ 50Hz
Zasilanie		urządzenie zużywa 950W mocy w następujących przypadkach: a. ciśnienie wody wynosi 0,2±0,02MPa, b. temperatura wody na wlocie wynosi 15°C, c. trwa funkcja mycia tylnego lub przedniego, d. włączona jest funkcja podgrzewania wody, e. włączona jest funkcja podgrzewania siedziska.
Odpowiednia temperatura wlotowa		4-40℃, wilgotność względna ≤95%
Długość przewodu elektrycznego		≥1.5m（z uziemieniem）
Funkcje myjące	Zakres ciśnienia wody	0.075-0.8MPa (ciśnienie statyczne)
	Temperatura wody na wlocie	4-35℃
	Rodzaj podgrzewacza	przepływowy
	Ciśnienie spłukiwania	350-600l/min
	Pozycja dyszy	regulowana
	Maksymalna moc grzewcza	1400W
	Zabezpieczenia	bezpiecznik temperaturowy, przełącznik poziomu, termostat
Podgrzewane siedzenie	Temperatura deski	pokojowa,30-39℃ (regulowana）
	Moc grzewcza	50W
	Zabezpieczenia	czujnik temperatury, bezpiecznik temperaturowy
	Bufor opadania	deska i pokrywa posiadają bufor opadania
Suszenie	Minimalna siła przepływu	0.2m³/min
	Maksymalna moc grzewcza	230W
	Czas trwania cyklu	4 minuty
	Temperatura powietrza	pokojowa, 30-50℃ (regulowana）
	Zabezpieczenia	czujnik temperatury, bezpiecznik temperaturowy
System pochłaniania zapachów		węgiel aktywny granulowany
Pozostałe zabezpieczenia		zabezpieczenie przed wyciekiem
Waga netto deski myjącej		3.8kg
Wymiary deski myjącej		508x373x98 mm

Karta gwarancyjna			
Model produktu			
Numer seryjny		Data zakupu	
Sprzedawca		Nr tel.	
Adres:			
Kraj:		Pieczęć sprzedawcy:	

Regulamin naprawy gwarancyjnej:

1. W przypadku wystąpienia awarii podczas normalnego użytkowania, zgodnie z treścią niniejszej instrukcji, naprawa zostanie wykonana bezpłatnie w okresie gwarancyjnym, który wynosi 24 miesiące od daty zakupu.

2. W sprawie napraw powstałych w okresie gwarancyjnym prosimy o kontakt z serwisem producenta oraz okazanie karty gwarancyjnej.

3. Opłaty za naprawę zostaną pobrane w następujących sytuacjach:
- Awarie wynikające z nieostrożności lub zaniedbania podczas użytkowania oraz awarie spowodowane po rozebraniu lub modyfikacji produktu.
- Awaria lub uszkodzenie miejsca instalacji.
- Awarie spowodowane przez pożary, trzęsienia ziemi, katastrofy budowlane, burze, klęski żywiołowe, zanieczyszczenie lub nieprawidłową częstotliwość napięcia.
- Awarie powstałe w wykoniku używania produktu niezgodnie z przeznaczeniem tj. do celów innych niż ogólny użytek domowy.
- Przypadki, w których nie można dostarczyć karty gwarancyjnej.
- Po upływie 24 miesięcy od daty zakupu (wówczas w przypadku dostępności części zamiennych, serwis producenta za naprawę pobierze dodatkową opłatę).

4. Nie ma możliwości otrzymania duplikatu lub nowej karty gwarancyjnej. Prosimy ją bezpiecznie i prawidłowo przechowywać.

Prawa Klienta

Klienci mają prawo do bezpłatnej naprawy w przypadku, gdy awaria nastąpi w ciągu 24 miesięcy od daty zakupu.
W przypadku, gdy usterka powstała w wyniku czynników zewnętrznych, nie z winy jakości produktu, producent lub serwis ma prawo do pobrania dodatkowej opłaty.

Pierwsza kopia należy do klienta

Karta gwarancyjna	
Model produktu	
Kod produktu	
Ilość	
Imię i nazwisko	
Adres	
Adres mailowy	
Tel. kontaktowy	
Data zakupu	

Historia napraw			
Data naprawy	Wykryta usterka	Czynność naprawcza	Podpis serwisanta

Druga kopia należy do producenta lub sprzedawcy

Dziękujemy za wybór urządzenia naszej marki